女子団体戦
予選リーグ

第１６回ジュビロ杯争奪小笠磐周中学生卓球大会
平成２５年１１月１６日
磐田市総合体育館

Aリーグ

	掛川北中	城山中	岳洋中	試合得点	順位
掛川北中		3-0	3-0	4	1
城山中	0-3		0-3	2	3
岳洋中	0-3	3-0		3	2

Bリーグ　9、10コート

	袋井中	掛川東中	福田中	試合得点	順位
袋井中		3-2	3-2	4	1
掛川東中	2-3		2-3	2	3
福田中	2-3	3-2		3	2

Cリーグ　11、12コー

	菊川西中	磐田南部中	御前崎中	試合得点	順位
菊川西中		3-1	1-3	3	2
磐田南部中	1-3		1-3	2	3
御前崎中	3-1	3-1		4	1

Dリーグ　13、14コート

	周南中	桜が丘中	豊田中	試合得点	順位
周南中		3-0	2-3	3	2
桜が丘中	0-3		2-3	2	3
豊田中	3-2	3-2		4	1

Eリーグ　15、16コート

	神明中	大浜中	袋井南中	試合得点	順位
神明中		3-0	3-1	4	1
大浜中	0-3		2-3	2	3
袋井南中	1-3	3-2		3	2

Fリーグ　17、18コート

	豊岡中	浅羽中	浜岡中	試合得点	順位
豊岡中		2-3	2-3	2	3
浅羽中	3-2		1-3	3	2
浜岡中	3-2	3-1		4	1

Gリーグ　19、20コート

	竜洋中	掛川西中	磐田第一中	試合得点	順位
竜洋中			3-1	4	1
~~掛川西中~~					
磐田第一中	1-3			3	2

決勝トーナメント

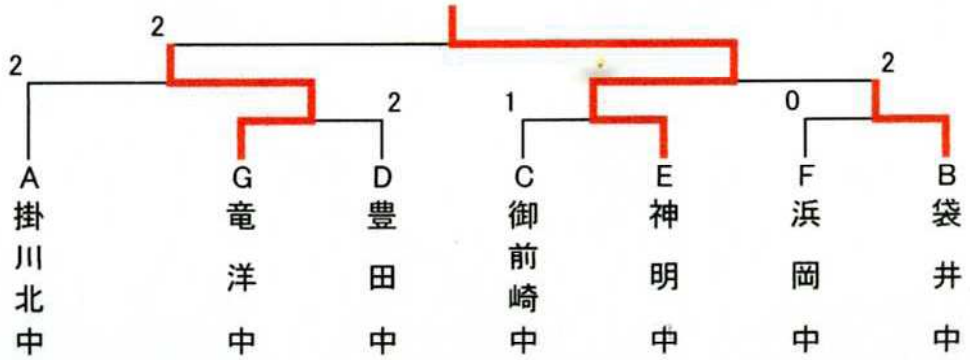

第１６回ジュビロ杯争奪小笠磐周中学生卓球大会
平成２５年１１月１６日
磐田市総合体育館

１ 年 男 子 シ ン グ ル ス

1 島田　拓実（竜洋中）
2 西尾　公兵（城東中）
3 太田　暉人（周南中）
4 川口　藤馬（御前崎中）
~~5 坂元　康弥（桜が丘中）~~
6 原田　龍平（磐田一中）
7 杉井　紅真（掛川西中）
8 大蔵　俊介（袋井南中）
9 塚澤　祐太（掛川東中）
10 松下　稜平（掛川西中）
11 西村　浩輝（福田中）
12 松浦　遼（掛川北中）
13 西尾　登和（桜が丘中）
~~14 中村　気志（袋井中）~~
15 伊東　海斗（掛川西中）
16 栗山　真実（桜が丘中）
17 武口　直矢（御前崎中）
18 西森　活達（竜洋中）
19 大場　慎平（掛川北中）
20 小西　貴大（掛川北中）
~~21 佐藤　晃騎（神明中）~~
22 砂田　悠希（周南中）
~~23 川岸　智也（袋井南中）~~
24 佐藤　要（福田中）
25 新井　稔行（掛川東中）
~~26 高塚　有希（御前崎中）~~
~~27 加藤　一樹（袋井南中）~~
28 土井　優希（菊川西中）
29 寺田　直史（福田中）
30 森田　槙吾（城東中）
31 松永　都夢（掛川東中）
32 加藤　亮大（掛川西中）
33 竹内　太基（竜洋中）
34 川口　貴也（掛川北中）
35 福田　悠太（福田中）
36 鈴木　陸宏（桜が丘中）
37 森川　要（袋井中）
38 石野　大輝（掛川東中）
39 松下　朔哉（城東中）
40 福田　涼太（福田中）
41 中山　泰輝（桜が丘中）
42 市川　莉樹（掛川西中）
43 吉田　遼矢（竜洋中）
44 中津川　裕高（神明中）
45 増田　翔（周南中）
46 堀内　陽斗（桜が丘中）
47 白畑　和飛（掛川北中）
48 鈴木　健太（袋井中）
49 大羽　蓮（袋井南中）

50 貝嶋　志斗（桜が丘中）
51 戸田　匠海（竜洋中）
~~52 松井　俊輔（御前崎中）~~
53 鈴木　千輝（袋井中）
54 大竹　悠生（福田中）
~~55 横井　拓海（神明中）~~
56 加藤　風海（福田中）
57 鈴木　颯真（袋井南中）
58 戸塚　智哉（掛川東中）
59 斎藤　悠樹（掛川北中）
60 清水　友貴（掛川西中）
61 片桐　瞭（周南中）
62 紅林　熙（掛川北中）
63 鈴木　秀平（袋井南中）
64 堀池　太一（城東中）
65 増田　大純（御前崎中）
66 橋本　竜樹（掛川西中）
67 鈴木　孝輝（福田中）
68 本田　涼真（袋井中）
69 永井　稜也（周南中）
70 松浦　一斗（掛川北中）
71 羽田　涼太（掛川東中）
72 大場　紀幸（桜が丘中）
73 柴田　タカシ（竜洋中）
74 藤原　七海（周南中）
75 岩崎　日我（掛川北中）
76 中村　凌（福田中）
77 片島　享祐（桜が丘中）
78 青島　光佑（磐田一中）
79 五十嵐　玄（掛川西中）
80 風間　克矢（桜が丘中）
81 原田　朋弥（袋井南中）
82 川崎　純弥（竜洋中）
83 松井　宏輔（御前崎中）
84 廣岡　英寿（掛川西中）
85 西島　享汰（城東中）
86 久米　宏明（掛川西中）
~~87 伊藤　悠真（御前崎中）~~
88 小坂　亮太（袋井南中）
89 大竹　祥太（掛川北中）
~~90 伊藤　恭佑（周南中）~~
91 原　優貴（桜が丘中）
92 松下　裕真（袋井南中）
93 岩井　史弥（掛川北中）
94 若林　孝尚（城東中）
95 本間　柊丞（掛川東中）
96 斉藤　旺（袋井中）
97 黒野　智規（福田中）

第１６回ジュビロ杯争奪小笠磐周中学生卓球大会
平成２５年１１月１６日
磐田市総合体育館

２ 年 男 子 シ ン グ ル ス

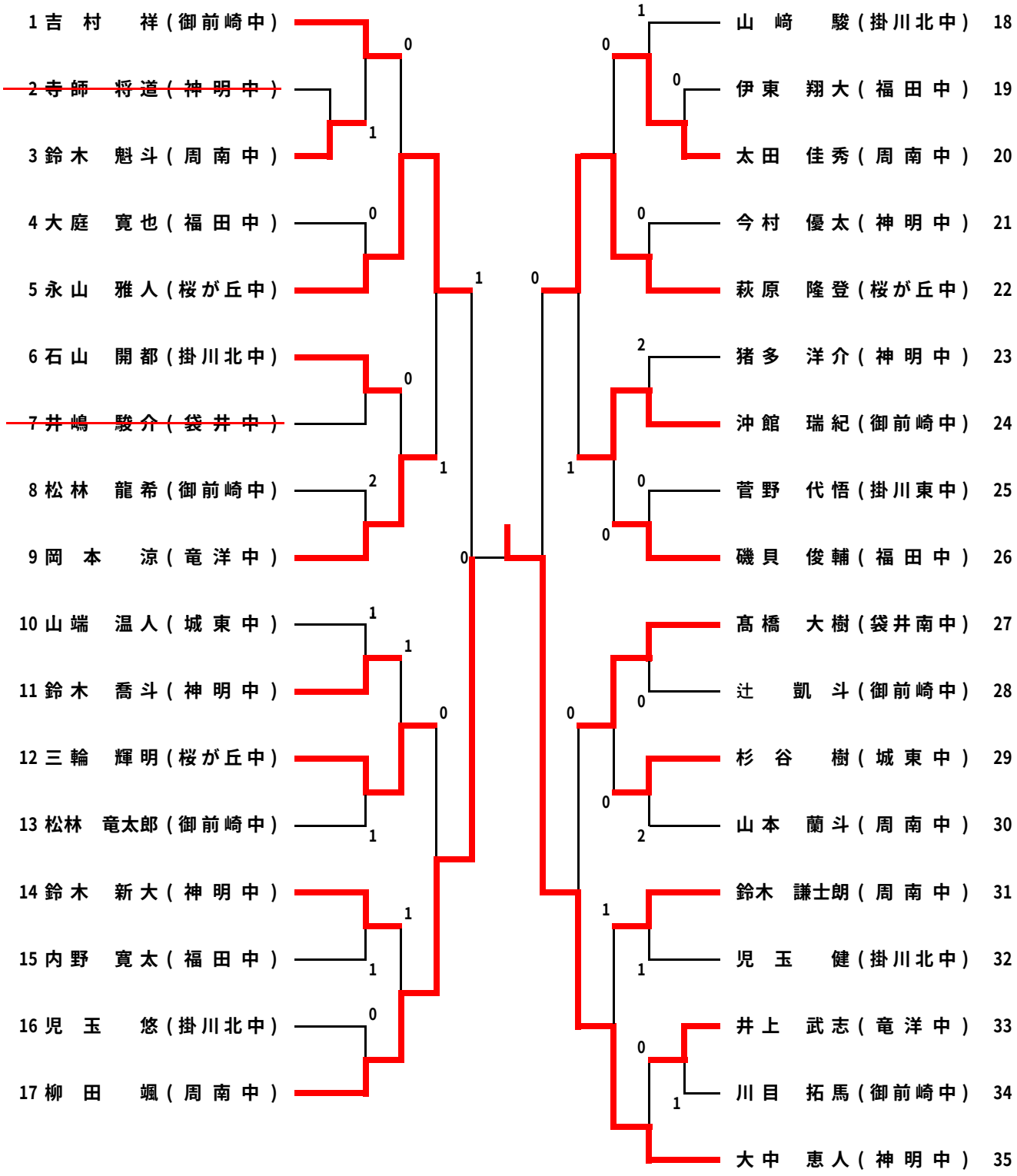

第１６回ジュビロ杯争奪小笠磐周中学生卓球大会
平成２５年１１月１６日
磐田市総合体育館

１年女子シングルス（１）

1 川久保　莉歩（袋井中）
2 岡本　智香（掛川東中）
3 高橋　実佑（豊田中）
4 西脇　美晴（浜岡中）
5 伊藤　美樹（城山中）
6 松岡　里奈（桜が丘中）
7 野口　未歩（竜洋中）
8 鈴木　楓華（磐田南部中）
~~9 狩野　陽美（掛川西中）~~
10 下島　陽（掛川北中）
11 大澤　夢香（福田中）
12 岩瀬　綾花（大浜中）
13 近藤　梨華（浅羽中）
14 野田　ひかる（袋井南中）
15 杉本　菜月（神明中）
~~16 原田　蓉子（掛川西中）~~
17 中川　亜泉（掛川東中）
18 白旗　茜（浜岡中）
19 稲村　なつみ（大浜中）
20 和田　あゆか（磐田南部中）
~~21 有賀　結唯（磐田一中）~~
22 大城　真弓（岳洋中）
~~23 川越　紗来（菊川西中）~~
24 白澤　未伎（豊岡中）
25 大石　春華（城山中）
~~26 早津　花耶（豊岡中）~~
27 落合　桃菜（福田中）
28 山田　夏織（浜岡中）
29 河野　千聖（周南中）
30 吉田　桃（袋井南中）
31 平岩　莉苑（掛川東中）
32 鈴木　有紗（袋井中）
33 原　アナ（岳洋中）
34 戸塚　怜菜（掛川北中）
~~35 林　夏希（掛川西中）~~
36 田村　玲恵（大浜中）
37 髙岡　大愛（浅羽中）
38 小栗　野乃絵（城山中）
39 大石　茉保（福田中）
40 福永　さやか（大浜中）
41 山崎　晴菜（掛川東中）
~~42 佐藤　彩乃（城山中）~~
43 川口　莉子（御前崎中）
44 服部　文音（神明中）
45 藤谷　美月（浅羽中）
46 諸星　綾華（桜が丘中）
47 石川　麗菜（袋井中）
48 桒高　文音（掛川北中）
49 小西　綾乃（磐田南部中）
50 岡本　采子（磐田一中）
~~51 吉永　真帆（掛川西中）~~

52 岩崎　朱音（神明中）
53 渡邊　理華子（大浜中）
54 井谷　悠理香（袋井南中）
55 金井　杏華（豊岡中）
56 八木　那々瀬（岳洋中）
57 大瀧　芽夢（浜岡中）
58 戸塚　千遥（菊川西中）
~~59 本多　沙妃（掛川西中）~~
60 曽根　愛（城山中）
61 井上　七海（福田中）
62 赤堀　観月（浅羽中）
63 江崎　梨香子（掛川東中）
64 鉄田　みくる（磐田南部中）
~~65 縄野　光琉（豊田中）~~
66 藤田　優（掛川北中）
67 ボストロム　ニ（大浜中）
68 長内　遼（掛川東中）
69 三谷　彩（竜洋中）
~~70 太田　りお（掛川西中）~~
71 村松　涼香（周南中）
72 杉本　七彩（磐田一中）
73 佐野　伊央里（福田中）
74 鈴木　絢子（袋井中）
75 佐藤　鈴香（浅羽中）
76 鈴木　舞（桜が丘中）
77 岩松　あやな（掛川東中）
78 山本　華永（神明中）
79 源間　怜未（城山中）
80 辻村　いずみ（袋井南中）
81 加藤　夏菜子（磐田一中）
82 福井　優花（袋井中）
83 花枝　凜（大浜中）
~~84 鈴木　菜奈子（掛川西中）~~
85 村松　未来（豊岡中）
86 山本　有紀奈（浜岡中）
87 鈴木　美輝（磐田南部中）
88 主田　美結（福田中）
~~89 沖野　夏奈（掛川西中）~~
90 鈴木　伶菜（浅羽中）
91 白石　ユミ（大浜中）
92 内納　優奈（磐田一中）
93 兼子　和香奈（城山中）
94 澤入　美唯（御前崎中）
95 松浦　実玲（袋井中）
96 小柳　百花（掛川東中）
97 石代　紗弥加（磐田南部中）
98 鈴木　志保（豊田中）
99 河原崎　賀月（桜が丘中）
100 髙仲　純怜（掛川北中）
101 渥美　尚子（菊川西中）

第１６回ジュビロ杯争奪小笠磐周中学生卓球大会
平成２５年１１月１６日
磐田市総合体育館

１年女子シングルス（２）

102 髙橋　愛枝（周南中）
~~103 福澤　美緒（掛川西中）~~
104 市川　美咲（掛川東中）
105 久保田　桃香（城山中）
106 本間　千晴（磐田一中）
107 大石　紗園（豊田中）
108 市川　楓夏（大浜中）
109 松本　唯（浜岡中）
110 柴田　真歩（袋井中）
~~111 清水　優香（福田中）~~
112 栗田　萌（菊川西中）
113 伊藤　愛理（浅羽中）
114 杉原　舞（大浜中）
115 高橋　朋伽（磐田南部中）
116 稲垣　涼佳（掛川東中）
117 赤堀　紗希（浜岡中）
~~118 森　詩恩（豊岡中）~~
~~119 柳澤　萌野賀（掛川西中）~~
120 山本　佳奈（城山中）
~~121 鈴木　夕稀（神明中）~~
122 舛谷　麻衣香（袋井中）
~~123 寺田　琳（福田中）~~
124 大角　優唯（掛川北中）
125 水野　帆乃香（大浜中）
126 鈴木　萌香（御前崎中）
127 石塚　萌恵（浅羽中）
128 山下　深碧（磐田一中）
129 小迫　智子（磐田南部中）
130 戸塚　マナカ（掛川北中）
131 土屋　萌々子（桜が丘中）
132 暮林　果穂（豊岡中）
~~133 西藤　未来（掛川西中）~~
134 名倉　永味（神明中）
135 中川　美佳（岳洋中）
136 小田　亜純（掛川東中）
137 孟　佳煊（城山中）
138 大石　萌香（大浜中）
~~139 中野　鈴（掛川西中）~~
140 加藤　萌（浅羽中）
141 石川　結稀（袋井中）
142 松川　真宙（磐田南部中）
143 岡野　有芽（大浜中）
144 高橋　朋花（豊岡中）
145 小川　みどり（福田中）
146 大場　楓（袋井南中）
~~147 鈴木　明日香（城山中）~~
148 横地　雛（掛川東中）
149 八木　美咲（菊川西中）
150 渥美　栞奈（豊田中）
151 曽根　七海（浜岡中）

152 大石　万由（竜洋中）
~~153 佐藤　樹羅（掛川西中）~~
154 阿形　麻耶（浜岡中）
155 森川　眞帆（城山中）
156 山本　純華（掛川東中）
~~157 武石　有希菜（福田中）~~
158 矢藤　鈴菜（袋井南中）
159 榑松　香凜（掛川北中）
160 榎本　なほ子（磐田一中）
161 金内　夕那（袋井中）
162 白石　理奈（大浜中）
~~163 小林　桃葉（掛川西中）~~
164 花園　晶帆（豊岡中）
165 伊藤　麻衣（掛川北中）
166 寺川　優奈（浜岡中）
167 樋口　菜々子（掛川東中）
168 大塚　万菜（磐田南部中）
169 西川　玲華（袋井中）
~~170 安田　侑生（掛川西中）~~
171 大杉　麻比（神明中）
172 近藤　百（桜が丘中）
173 三上　史帆（福田中）
174 山内　紗愛（城山中）
175 伊藤　優美（浅羽中）
176 松下　夢夏（大浜中）
177 増田　あか里（岳洋中）
178 江塚　結衣（神明中）
179 渡辺　ニコレ（袋井中）
180 澤入　菜香（御前崎中）
181 田村　穂香（磐田南部中）
182 芳野　華歩（菊川西中）
183 寺田　穂乃香（福田中）
184 石川　結那（掛川東中）
185 三浦　若葉（大浜中）
186 田中　梨奈（豊田中）
~~187 野田　真歩（掛川西中）~~
188 鈴木　真優（磐田一中）
189 花枝　恋（大浜中）
190 篠原　瑠衣（浜岡中）
191 久保田　結理（浅羽中）
~~192 高木　未来（掛川西中）~~
193 山田　百花（磐田南部中）
194 清水　咲希（袋井南中）
195 池見　優里（掛川東中）
~~196 神谷　月香（磐田一中）~~
197 木野　杏奈（城山中）
198 松浦　未有希（桜が丘中）
199 高木　夕菜（福田中）
200 伊藤　真奈（豊岡中）
201 後藤　那南（掛川北中）

第16回 ジュビロ杯争奪小笠・磐周中学生卓球大会
平成25年11月16日
磐田市総合体育館

２ 年 女 子 シ ン グ ル ス

1 松野　未蘭（掛川北中）
2 長谷川　千依（周南中）
~~3 三浦　愛未（掛川西中）~~
4 友田　汐音（袋井中）
5 井谷　楓（浅羽中）
6 小松原　莉緒（袋井南中）
7 内田　千尋（菊川西中）
8 岩崎　真夕（掛川東中）
9 山口　知奈津（大浜中）
10 長谷川　由佳（掛川北中）
11 橋野　恵津子（磐田一中）
12 平野　菜月（磐田南部中）
13 谷口　聖（城山中）
14 増田　香音（浜岡中）
15 川合　玲子（袋井南中）
16 永島　悠夢（豊田中）
17 平田　知里（城山中）
18 加藤　玲奈（浅羽中）
~~19 赤堀　萌花（大浜中）~~
20 小笠　莉之（磐田南部中）
21 堀内　琴実（岳洋中）
22 大林　采奈（掛川北中）
23 鈴木　花菜（周南中）
~~24 西尾　一鞠（袋井中）~~
~~25 富井　聖羅（掛川西中）~~
26 田中　里歩（磐田一中）
27 鈴木　花夏（大浜中）
28 一宮　凛香（袋井南中）
~~29 小出　茜（磐田一中）~~
30 鈴木　結友（袋井中）
31 下山　明花（福田中）
32 久保田　くる（周南中）
33 竹内　美涼（岳洋中）
34 佐藤　萌（袋井中）
35 鈴木　美結（豊田中）
~~36 川隅　光莉（掛川西中）~~
37 大杉　莉子（磐田南部中）
38 萩田　千尋（掛川北中）
39 鶴田　花央（浅羽中）
40 田川　美月（御前崎中）
~~41 久野　理絵（周南中）~~
42 内海　紀香（大浜中）
43 紋谷　幸奈（磐田南部中）
44 原田　晴音（掛川北中）
~~45 永井　はるな（袋井南中）~~
~~46 白石　侑希（掛川西中）~~
47 片岡　咲奈（掛川北中）
48 齋藤　想（豊田中）
49 山崎　萌加（周南中）
50 土居　ヒカル（岳洋中）
51 小野田　真紀（城山中）
~~52 米倉　未来（袋井中）~~

~~加藤　彩花（掛川西中）　53~~
辻本　理香（袋井中）　54
藤井　美希（大浜中）　55
落合　美月（岳洋中）　56
濱松　凛（磐田南部中）　57
~~鈴木　実佑（周南中）　58~~
宮崎　茉侑（袋井南中）　59
~~西尾　愛望（竜洋中）　60~~
早川　雅乃（掛川北中）　61
戸倉　真実（周南中）　62
鈴木　美柚（磐田一中）　63
~~鈴木　萌花（城山中）　64~~
小池　志織（豊田中）　65
鴨川　有沙（菊川西中）　66
鈴木　佑梨（袋井中）　67
鈴木　穂乃佳（城山中）　68
松下　亜美（大浜中）　69
石山　結菜（掛川北中）　70
鈴木　美音（浅羽中）　71
夏目　結奈（磐田一中）　72
~~若松　聖奈（掛川西中）　73~~
中根　優（袋井中）　74
井上　真彩（周南中）　75
長渡　みどり（掛川北中）　76
雑賀　彩乃（磐田南部中）　77
竹原　葵（袋井南中）　78
山田　直美（岳洋中）　79
原崎　友里（御前崎中）　80
松下　琉奈（豊田中）　81
~~中山　望羽（掛川西中）　82~~
河邊　栞（掛川北中）　83
伊福　凛（周南中）　84
金原　礼奈（浅羽中）　85
~~諸井　美樹（袋井中）　86~~
高橋　咲季（袋井南中）　87
大野　綾伽（大浜中）　88
水野　玲奈（浜岡中）　89
武田　梨沙（磐田一中）　90
今泉　天弥（磐田南部中）　91
山崎　優希菜（桜が丘中）　92
~~神谷　綾香（掛川西中）　93~~
岡田　美早都（掛川北中）　94
石原　佳奈（磐田一中）　95
山崎　聖奈（大浜中）　96
寺田　佳那（福田中）　97
木根　琳香（袋井南中）　98
~~渡邊　真依（城山中）　99~~
鈴木　萌奈美（豊田中）　100
辻　優香（袋井中）　101
堀内　希歩（掛川北中）　102
岡本　鮎奈（浅羽中）　103
加治　あゆみ（周南中）　104

第16回　ジュビロ杯争奪小笠･磐周中学生卓球大会

日　時:平成25年11月16日

場　所:磐田市総合体育館

参加数:35チーム･437名

種目別表彰

種　　目	優　　勝	準　優　勝	第　3　位	
男子団体戦	神明中学校	周南中学校	磐田第一中学校	掛川東中学校
女子団体戦	神明中学校	竜洋中学校	袋井中学校	掛川北中学校
1年男子シングルス	柴田タカシ (竜洋中学校)	大羽　蓮 (袋井南中学校)	西島享汰 (城東中学校)	島田拓実 (竜洋中学校)
1年女子シングルス	岩崎朱音 (神明中学校)	曽根七海 (浜岡中学校)	白旗　茜 (浜岡中学校)	寺田穂乃香 (福田中学校)
2年男子シングルス	大中恵人 (神明中学校)	柳田　颯 (周南中学校)	萩原隆登 (桜が丘中学校)	永山雅人 (桜が丘中学校)
2年女子シングルス	山崎萌加 (周南中学校)	寺田佳那 (福田中学校)	小笠莉之 (磐田南部中学校)	戸倉真実 (周南中学校)

個人表彰

種　目	最優秀選手賞	敢　闘　賞	優　秀　選　手　賞	
男子団体戦	鈴木景己 (神明中学校)	川井拓哉 (周南中学校)	鳥居勇歩 (磐田第一中学校)	薄田隼弥 (掛川東中学校)
女子団体戦	八木美沙季 (神明中学校)	河合柚奈 (竜洋中学校)	河原﨑芽 (袋井中学校)	弓桁侑季 (掛川北中学校)

栄光のあと

回	区分	団体戦	最優秀選手賞	敢闘賞	優秀選手賞		中学2年	中学1年
第1回 開催日 平成10年11月 3日(火) 会 場 磐田市総合体育館 主 管 磐田卓球協会	男子	竜洋中学校	稲垣 理 (竜洋中)		竹本周二 (浅羽中)		山崎勝弘 (気多中)	山内創史 (竜洋中)
	女子	福田中学校	落合紗代 (福田中)		山本奈央子 (竜洋中)	戸塚彩乃 (浅羽中)	橋本法子 (旭が丘中)	今田実穂 (豊田中)
第2回 開催日 平成11年10月31日(日) 会 場 磐田市総合体育館 主 管 袋井卓球協会	男子	竜洋中学校	巽 洋介 (竜洋中)	榑松洋介 (浅羽中)	松浦悠貴 (城山中)	石川憲太郎 (掛川北中)	野崎 翔 (掛川北中)	兼子貴弘 (竜洋中)
	女子	竜洋中学校	本間友子 (竜洋中)	今田実穂 (豊田中)	本多佑佳子 (福田中)	渥美佳奈 (浅羽中)	川崎久美子 (竜洋中)	中嶋美和子 (浅羽中)
第3回 開催日 平成12年10月29日(日) 会 場 磐田市総合体育館 主 管 掛川卓球協会	男子	春野東中学校	新田祐也 (春野東中)	岩谷隆法 (竜洋中)	金子 寿 (城山中)	坂本 旬 (春野東中)	伊藤大祐 (竜洋中)	澤田昌則 (竜洋中)
	女子	春野東中学校	河村真希 (春野東中)	中嶋美和子 (浅羽中)	加藤亜里沙 (竜洋中)	大庭綾文 (豊田南中)	本間友理奈 (福田中)	大石恵女 (浅羽中)
第4回 開催日 平成13年10月28日(土) 会 場 磐田市総合体育館 主 管 磐田卓球協会	男子	城山中学校	中澤祐介 (城山中)	山崎哲平 (掛川西中)	岩谷貞法 (竜洋中)	竹内陽介 (城山中)	加藤 亮 (栄川中)	鈴木 実 (菊川西中)
	女子	福田中学校	鈴木佐枝子 (福田中)	高橋美緒 (周南中)	犬居知子 (竜洋中)	大石恵女 (浅羽中)	沢路千佳 (春野東中)	澁谷綾子 (菊川西中)
第5回 開催日 平成14年11月24日(日) 会 場 磐田市総合体育館 主 管 袋井卓球協会	男子	竜洋中学校	伊藤真哉 (竜洋中)	木下恵二朗 (城山中)	大石広人 (福田中)	加藤翔太 (掛川東中)	石川由裕 (大浜中)	鈴木総介 (竜洋中)
	女子	竜洋中学校	鈴木浩子 (竜洋中)	杉浦友美 (福田中)	石川友里乃 (菊川西中)	小野田紗希 (原野谷中)	縣 瑞穂 (掛川東中)	伊藤人美 (竜洋中)
第6回 開催日 平成15年11月15日(土) 会 場 掛川さんりーな 主 管 掛川卓球協会	男子	竜洋中学校	鈴木総介 (竜洋中)	大久保雄平 (大須賀中)	杉山徳行 (大須賀中)	坂本 光 (春野東中)	白川智宏 (竜洋中)	白井佑樹 (原野谷中)
	女子	竜洋中学校	伊藤人美 (竜洋中)	鈴木梨紗 (福田中)	村松和美 (豊田中)	井口結里衣 (豊田南中)	平尾 桃 (原野谷中)	大塚良子 (袋井中)
第7回 開催日 平成16年11月14日(日) 会 場 磐田市総合体育館 主 管 磐田卓球協会	男子	竜洋中学校	加藤健太郎 (竜洋中)	畠 将広 (浅羽中)	伊藤 翔 (掛川東中)	鳥居侑祐 (豊田南中)	白井佑樹 (原野谷中)	大久保順平 (大須賀中)
	女子	竜洋中学校	廣瀬詩歩美 (竜洋中)	小林由佳 (城東中)	大塚良子 (袋井中)	中村天美 (城山中)	水藤弓莉 (桜が丘中)	岩瀬あゆみ (大須賀中)
第8回 開催日 平成17年10月29日(土) 会 場 掛川さんりーな 主 管 袋井卓球協会	男子	磐田第一中学校	越田章裕 (磐田第一中)	川井博斗 (竜洋中)	北畠道弘 (豊岡中)	岡村駿昨 (神明中)	松嶋晃司 (豊岡中)	白井雅晃 (原野谷中)
	女子	竜洋中学校	廣瀬詩歩美 (竜洋中)	小木映里奈 (光が丘中)	田米香織 (桜が丘中)	石川史緒里 (大浜中)	井口晴香 (桜が丘中)	中島美保 (城東中)
第9回 開催日 平成18年11月 4日(土) 会 場 掛川さんりーな 主 管 掛川卓球協会	男子	竜洋中学校	内垣正眞 (竜洋中)	中川裕太 (豊田南中)	今井洋介 (掛川東中)	藤澤創太 (浅羽中)	安岡 亮 (旭が丘中)	大橋卓矢 (豊田南中)
	女子	竜洋中学校	濱永真欧 (竜洋中)	近藤純帆 (浅羽中)	高坂麻耶 (菊川西中)	森下実樹 (豊田中)	鈴木久美子 (菊川西中)	山田奈美 (竜洋中)
第10回 開催日 平成19年10月27日(土) 会 場 掛川さんりーな 主 管 掛川卓球協会	男子	豊田南中学校	三谷健太 (豊田南中)	森下 薫 (菊川西中)	小林将之 (磐田一中)	鈴木祐揮 (掛川西中)	黒川泰央 (豊田南中)	石川広瑛 (大浜中)
	女子	竜洋中学校	村松 澪 (竜洋中)	平野里佳 (磐田南部中)	宮本絵美 (豊田南中)	中山結美子 (掛川西中)	金子清香 (磐田南部中)	清水那美 (城東中)
第11回 開催日 平成20年10月18日(土) 会 場 磐田市総合体育館 主 管 磐田卓球協会	男子	竜洋中学校	中屋敷正文 (竜洋中)	山下僚太 (大須賀中)	大石拓未 (掛川西中)	弓桁淳太 (袋井中)	石川広瑛 (大浜中)	山本祐太 (竜洋中)
	女子	浅羽中学校	渥美裕里世 (浅羽中)	西田亜祐美 (福田中)	野村 萌 (袋井南中)	山本夕菜 (豊田南中)	舟澤美樹 (福田中)	内野くるみ (福田中)
第12回 開催日 平成21年10月24日(土) 会 場 掛川さんりーな 主 管 袋井卓球協会	男子	菊川西中学校	井伊谷和真 (菊川西中)	藤田宏希 (掛川西中)	梶山泰伯 (城東中)	池田圭祐 (掛川東中)	伊藤涼真 (豊岡中)	藤井勇輔 (磐田第一中)
	女子	菊川西中学校	赤堀友里 (菊川西中)	飯田恵梨 (豊田南中)	鈴木杏奈 (浅羽中)	河合あかね (福田中)	立花桜子 (菊川西中)	大庭千明 (福田中)
第13回 開催日 平成22年11月6日(土) 会 場 磐田市総合体育館 主 管 磐田卓球協会	男子	竜洋中学校	松下連弥 (竜洋中)	ルーテンバーグ 慎仁 (福田中)	山下恭寛 (豊岡中)	鳥居政史 (掛川北中)	牧崎尊哉 (竜洋中)	内田和希 (竜洋中)
	女子	浅羽中学校	水野可菜 (浅羽中)	村松里紗 (周南中)	杉浦有希 (竜洋中)	猪口菜緒 (福田中)	仲山麻耶 (豊田南中)	高塚亜美 (竜洋中)
第14回 開催日 平成23年10月29日(土) 会 場 掛川さんりーな 主 管 袋井卓球協会	男子	菊川西中学校	鈴木孝平 (菊川西中)	石森 圭 (神明中)	内田和希 (竜洋中)	杉本悠馬 (掛川東中)	石川皓三 (大浜中)	村松紘大 (竜洋中)
	女子	菊川西中学校	河村僚子 (菊川西中)	島田知佳 (竜洋中)	牧野未侑 (岳洋中)	西村櫻子 (豊田南中)	杉山奈々 (掛川北中)	増田愛子 (浜岡中)
第15回 開催日 平成24年10月27日(土) 会 場 掛川さんりーな 主 管 掛川卓球協会	男子	城山中学校	浅井理志 (城山中)	村松紘太 (竜洋中)	下谷啓祐 (掛川西中)	宮口 響 (菊川西中)	池ヶ谷健太 (城山中)	野崎龍二 (菊川西中)
	女子	竜洋中学校	榎吉真名美 (竜洋中)	松下歌穂 (周南中)	鈴木菜那 (桜が丘中)	長谷川扶実 (磐田南部中)	増田愛子 (浜岡中)	河合柚奈 (竜洋中)

栄光のあと

回	区分	団体戦	最優秀選手賞	敢闘賞	優秀選手賞		中学2年	中学1年
第16回 開催日 平成25年11月16日(土) 会場 磐田市総合体育館 主管 磐田卓球協会	男子	神明中学校	鈴木景己 (神明中)	川井拓哉 (周南中)	鳥居勇歩 (磐田一中)	薄田隼弥 (掛川東中)	大中恵人 (神明中)	柴田タカシ (竜洋中)
	女子	神明中学校	八木美沙季 (神明中)	河合柚奈 (竜洋中)	河原﨑芽 (袋井中)	弓桁侑季 (掛川北中)	山﨑萌加 (周南中)	岩崎朱音 (神明中)
第17回 開催日 会場 主管 袋井卓球協会	男子		( )		( )		( )	( )
	女子		( )		( )		( )	( )
第18回 開催日 会場 主管 掛川卓球協会	男子		( )		( )		( )	( )
	女子		( )		( )		( )	( )
第19回 開催日 会場 主管 磐田卓球協会	男子		( )		( )		( )	( )
	女子		( )		( )		( )	( )
第20回 開催日 会場 主管 袋井卓球協会	男子		( )		( )		( )	( )
	女子		( )		( )		( )	( )
第21回 開催日 会場 主管 掛川卓球協会	男子		( )		( )		( )	( )
	女子		( )		( )		( )	( )
第22回 開催日 会場 主管 磐田卓球協会	男子		( )		( )		( )	( )
	女子		( )		( )		( )	( )
第23回 開催日 会場 主管 袋井卓球協会	男子		( )		( )		( )	( )
	女子		( )		( )		( )	( )
第24回 開催日 会場 主管 掛川卓球協会	男子		( )		( )		( )	( )
	女子		( )		( )		( )	( )
第25回 開催日 会場 主管 磐田卓球協会	男子		( )		( )		( )	( )
	女子		( )		( )		( )	( )
第26回 開催日 会場 主管 袋井卓球協会	男子		( )		( )		( )	( )
	女子		( )		( )		( )	( )
第27回 開催日 会場 主管 掛川卓球協会	男子		( )		( )		( )	( )
	女子		( )		( )		( )	( )
第28回 開催日 会場 主管 磐田卓球協会	男子		( )		( )		( )	( )
	女子		( )		( )		( )	( )
第29回 開催日 会場 主管 袋井卓球協会	男子		( )		( )		( )	( )
	女子		( )		( )		( )	( )
第30回 開催日 会場 主管 掛川卓球協会	男子		( )		( )		( )	( )
	女子		( )		( )		( )	( )

このフィールドの
ドラマすべてが、
私たちの誇りです。

夢と感動を！

Júbilo
IWATA

〒438-0025 静岡県磐田市新貝2500 TEL.0538-36-4670 http://www.jubilo-iwata.co.jp/

熱闘とドラマをぜひスタジアムで！熱いご声援よろしくお願いします。