第25回ジュビロ杯争奪小笠・磐周中学生卓球大会

と　き　　令和４年１１月１９日（土）午前９時００分　　男子　開会式
　　正午１２時００分　女子　開会式

ところ　　磐田市総合体育館

開会式次第
１．整列
２．開会のことば
３．大会会長あいさつ
４．競技上の注意
（１）競技について
（２）進行について
（３）会場使用について
５．コロナ感染対策について
６．閉式のことば

閉会式次第
１．整列
２．成績発表
３．表彰
４．講評
５．閉会のことば

＜　競　　技　　役　　員　＞

大会顧問　　儘下高育　大庭正裕（磐田）　佐野浩司（袋井）　西尾繁昭（掛川）
大会会長　　川合修平（磐田）
大会副会長　　大岡宏治（袋井）　鳥居恭治（掛川）
競技委員長　　池島弘典（磐田）
競技副委員長　　鈴木浩方（袋井）　白井直道（掛川）
審判長　　大岡宏治（袋井）
副審判長　　池島弘典（磐田）　朝平　清（掛川）
総務委員長　　北川貴一（磐田）
総務副委員長　　鎌田光一（袋井）　佐藤康俊（掛川）
進行委員長　　北川貴一（磐田）
進行副委員長　　山本恵女（袋井）　石川昭彦（掛川）
進行委員　＜磐田＞　中嶋英明　佐久間民子　石山洋平　高林富美加　甚沢大二
　　＜袋井＞　鈴木昭一　山口邦彦　渥美貴尚　西本千春　近松敬一
　　＜掛川＞　増田洋志　林　亜美　榛葉恵理　渡部信吾　浅場翔太郎
　　赤堀　聡　前川恭祐　鴨川悠太　石川広瑛　梅田　晃

オーダー委員長　　田中赫子（磐田）
オーダー副委員長　　小杉友宏（袋井）　増田洋志（掛川）
式典・受付委員長　　髙木哲也（磐田）
式典・受付副委員長　投石文美（袋井）　雪山雅宏（掛川）
報道・記録委員長　　高橋由紀子（磐田）
報道・記録副委員長　平野寿伸（袋井）石川昭彦（掛川）
主　催　　磐田卓球協会・袋井卓球協会・掛川卓球協会
主　管　　磐田卓球協会
協　賛　　(株)ジュビロ・日本卓球株式会社
後　援　　中日新聞東海本社・磐田市教育委員会・袋井市教育委員会・掛川市教育委員会
NPO法人磐田市ｽﾎﾟｰﾂ協会・公益社団法人袋井市ｽﾎﾟｰﾂ協会・NPO法人掛川市ｽﾎﾟｰﾂ協会

ジュビロ杯争奪小笠磐周中学生卓球大会

令和4年11月19日

磐田市総合体育館

男子団体戦

Aリーグ		周　南	岳　洋	大須賀	福　田	ポイント	順位
1	周　南						
2	岳　洋						
3	大須賀						
4	福　田						

Bリーグ		竜　洋	御前崎	掛川北		ポイント	順位
1	竜　洋						
2	御前崎						
3	掛川北						
4							

Cリーグ		掛川東	袋井南	豊田南	掛川西	ポイント	順位
1	掛川東						
2	袋井南						
3	豊田南						
4	掛川西						

Dリーグ		豊　岡	桜が丘	城　東	袋　井	ポイント	順位
1	豊　岡						
2	桜が丘						
3	城　東						
4	袋　井						

Eリーグ		菊川西	浅　羽	豊　田	栄　川	ポイント	順位
1	菊川西						
2	浅　羽						
3	豊　田						
4	栄　川						

ジュビロ杯争奪小笠磐周中学生卓球大会

令和4年11月19日

磐田市総合体育館

女子団体戦

Aリーグ		浅羽	栄川	神明	御前崎	ポイント	順位
1	浅羽						
2	栄川						
3	神明						
4	御前崎						

Bリーグ		豊岡	浜岡	磐田南部	掛川東	ポイント	順位
1	豊岡						
2	浜岡						
3	磐田南部						
4	掛川東						

Cリーグ		掛川西	大浜	福田	周南	ポイント	順位
1	掛川西						
2	大浜						
3	福田						
4	周南						

Dリーグ		城山	袋井	掛川北	桜が丘	ポイント	順位
1	城山						
2	袋井						
3	掛川北						
4	桜が丘						

Eリーグ		岳洋	竜洋	豊田南		ポイント	順位
1	岳洋						
2	竜洋						
3	豊田南						
4							

Eリーグ		菊川西	城東	袋井南	豊田	ポイント	順位
1	菊川西						
2	城東						
3	袋井南						
4	豊田						

第25回ジュビロ杯争奪小笠・磐周中学生卓球大会
令和4年11月19日
磐田市総合体育館

２年男子シングルス

1 岡本　理央斗（菊川西）
2 内藤　伊吹（周南）
3 山下　虎之助（豊岡）
4 澤入　寿樹（御前崎）
5 笹瀬　優音（竜洋）
6 松浦　優心（掛川北）
7 齋藤　茂佳（周南）
8 内山　遼大（周南）
9 松井　曖斗（御前崎）
10 山本　吏稀（豊岡）
11 小笠原　一馬（菊川西）
12 横山　翔亮（竜洋）
13 西郷　丈（掛川西）
14 佐野　光明（菊川西）
15 山本　翔天（袋井南）
16 兼子　優大（竜洋）
17 山崎　祐月（周南）
18 平野　響起（菊川西）
19 永井　心（御前崎）
20 田嶋　千裕（掛川西）
21 澤元　佑太朗（豊岡）
22 山内　龍我（大須賀）
23 岡田　健汰（袋井南）
24 杉原　永煌（御前崎）
25 立石　幸成（菊川西）
26 川島　享（掛川北）
27 山崎　太壱（菊川西）
28 山崎　慶音（周南）
29 佐藤　遙彦（掛川東）

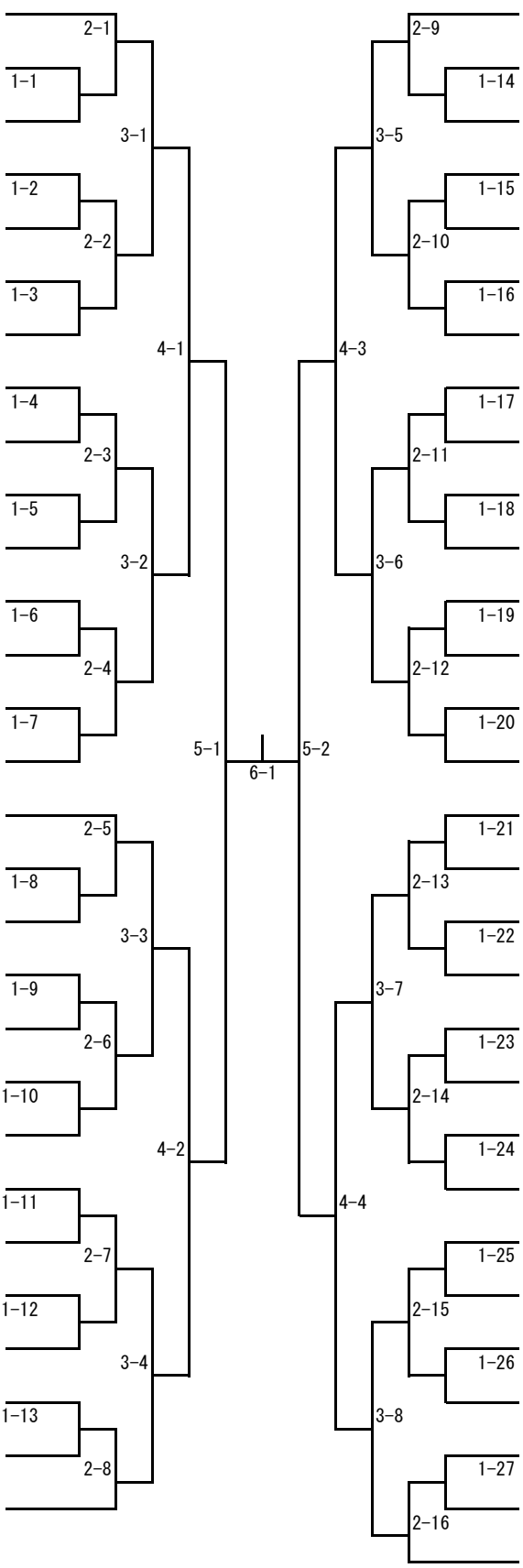

山本　吏矩（豊岡）30
鈴木　悠太（周南）31
森田　成（御前崎）32
安谷　連（掛川東）33
岩倉　海翔（菊川西）34
白井　心大（袋井南）35
佐藤　宙央（掛川西）36
中村　綜志（袋井）37
高木　優希（掛川北）38
長谷山　光（菊川西）39
赤堀　克馬（竜洋）40
原口　大輝（菊川西）41
戸田　颯真（周南）42
松永　航平（袋井南）43
松本　和也（御前崎）44
福満　颯介（岳洋）45
直野　幹太（掛川北）46
津田　晃杜（周南）47
飯田　悠冬（菊川西）48
古川　駿（豊岡）49
八木　一颯（菊川西）50
藤井　拓海（御前崎）51
平野　創士（浅羽）52
常泉　海翔（豊田南）53
三浦　心（菊川西）54
熊籔　雅紀（掛川北）55
稲葉　悠太（豊岡）56
鈴木　凱碧（竜洋）57
永田　柚輝（菊川西）58
鶴岡　永綺（周南）59

第25回ジュビロ杯争奪小笠・磐周中学生卓球大会
令和4年11月19日
磐田市総合体育館

2年女子シングルス

1 木根　夢美（ 浅 羽 ）
2 粂田　安寿（掛川北）
3 鈴木　依子（ 周 南 ）
4 澤　絢香　（掛川西）
5 伊熊　カオリ（磐田南部）
6 角替　実紗（ 大 浜 ）
7 中村　美佑（菊川西）
8 山木　まどか（桜が丘）
9 森江　伶奈（掛川北）
10 猪原　凜　（菊川西）
11 鈴木　美澪（掛川北）
12 永田　咲耶（袋井南）
13 杉本　瑠夏（ 豊 岡 ）
14 原田　紗希（ 浅 羽 ）
15 髙木　菜緒（豊田南）
16 守屋　愛姫（ 袋 井 ）
17 栗田　萌那（ 浜 岡 ）
18 堀口　怜未（袋井南）
19 堀江　真央（菊川西）
20 赤堀　佑菜（掛川北）
21 北原　百彩（ 袋 井 ）
22 林　咲来　（掛川北）
23 山本　真優（ 浅 羽 ）
24 河原崎　乃愛（ 浜 岡 ）
25 中山　夢叶（ 周 南 ）
26 須田　夏帆（ 神 明 ）
27 京田　陽向（掛川北）
28 山本　陽　（ 浅 羽 ）
29 戸塚　華澄（菊川西）
30 永田　乃梨子（ 大 浜 ）
31 増田　弥珠（掛川東）
32 大石　優月（豊田南）
33 久保田　さくら（掛川西）

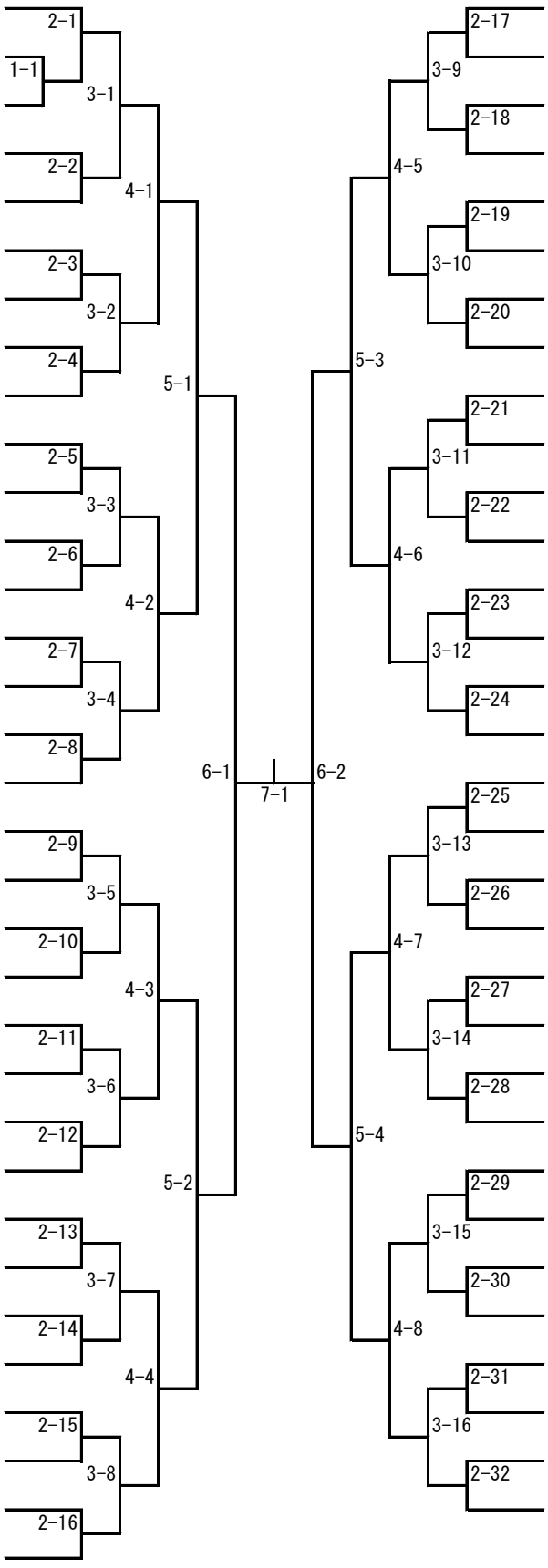

西澤　結菜（菊川西） 34
大石　紗李奈（ 浅 羽 ） 35
水戸部 愛葉（ 神 明 ） 36
玉田アユミ（ 大 浜 ） 37
松本　菜佑（ 周 南 ） 38
吉村　有莉（掛川北） 39
加藤　心愛（掛川西） 40
鈴木　星未（ 袋 井 ） 41
青山　羽玲（掛川東） 42
鈴木　沙彩（菊川西） 43
沖　朔椰　（ 浜 岡 ） 44
加藤　わかな（掛川北） 45
髙橋　瑠那（掛川北） 46
鈴木　ことか（ 浅 羽 ） 47
佐々木　玲奈（袋井南） 48
柴田　やちる（豊田南） 49
石河　怜奈（磐田南部） 50
後藤田　乃愛（ 浜 岡 ） 51
小林　絵麻（掛川北） 52
大村　真由（掛川東） 53
山村　一葵（ 袋 井 ） 54
鈴木　由菜（豊田南） 55
中川　美空（菊川西） 56
岩井　陽菜乃（掛川北） 57
宮沢　メリッサ（ 大 浜 ） 58
山鳥　楓　（ 浅 羽 ） 59
鈴木　梓沙（ 周 南 ） 60
関戸　彩乃（掛川北） 61
南條　朱莉（袋井南） 62
榛葉　愛唯（菊川西） 63
井上　莉子（ 大 浜 ） 64
乗松　杏奈（ 豊 岡 ） 65

第25回ジュビロ杯争奪小笠・磐周中学生卓球大会
令和4年11月19日
磐田市総合体育館

1年男子シングルス (1)

1 石川　楓河（ 周 南 ）
2 熊切　笙太（ 岳 洋 ）
3 平尾　隆斗（ 豊 田 ）
4 長島　諒　（ 袋 井 ）
5 寺田　恵梧（ 福 田 ）
6 松浦　令　（袋井南）
7 鈴木　達茉（掛川東）
8 鷲山　瑛一（ 城 東 ）
9 石川　陽舵（御前崎）
10 中山　瑛太（ 袋 井 ）
11 加古　永遠（ 豊 岡 ）
12 渡邊　優之介（豊田南）
13 鈴木　星騎（掛川東）
14 山田　侑季（ 周 南 ）
15 佐藤　直樹（掛川北）
16 佐藤　健　（袋井南）
17 澤村　柚輝（菊川西）
18 鈴木　大河（ 竜 洋 ）
19 小倉　司　（掛川東）
20 横矢　幹人（御前崎）
21 金原　想史（掛川西）
22 戸塚　歩　（袋井南）
23 芳野　一翔（ 周 南 ）
24 浅倉　大碧（ 豊 田 ）
25 平木　康裕（ 豊 岡 ）
26 渡邊　泰司（ 岳 洋 ）
27 名倉　將時（ 浅 羽 ）
28 中山　朝陽（ 岳 洋 ）
29 森下　凌羽（ 周 南 ）
30 嶋中　晴晨（ 豊 田 ）
31 大澤　律輝（御前崎）
32 松浦　昊史（菊川西）
33 大石　匠海（ 竜 洋 ）
34 宮嵜　翔　（ 袋 井 ）
35 鴨岡　冬眞（掛川北）

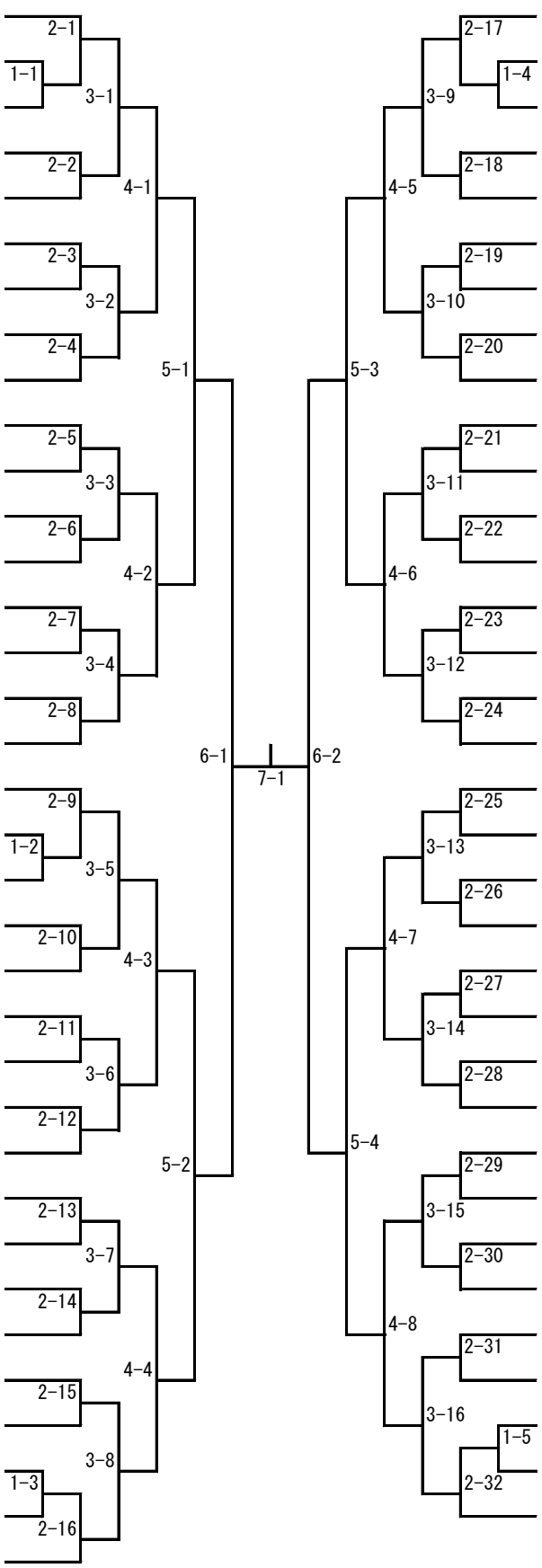

山本　陽天（袋井南） 36
伊奈　憲都（掛川北） 37
内藤　万陽（豊田南） 38
山下　遼真（ 袋 井 ） 39
萩原　舜　（掛川西） 40
村松　幸哉（ 城 東 ） 41
有藤　薫　（ 周 南 ） 42
大石　椋輔（ 岳 洋 ） 43
齊藤　陽道（菊川西） 44
中村　　旦（ 福 田 ） 45
山内　誠也（掛川東） 46
松島　凌桜（ 豊 田 ） 47
増田　周太（御前崎） 48
原口　啓汰（ 岳 洋 ） 49
髙橋　実聖（ 周 南 ） 50
安間　結　（ 袋 井 ） 51
板倉　晴紀（掛川東） 52
田中　友貴（豊田南） 53
鈴木　悠太（袋井南） 54
安間　優介（ 竜 洋 ） 55
大石　琉唯（大須賀） 56
原田　敦矢（掛川北） 57
髙木　李響（ 竜 洋 ） 58
中島　正太郎（ 周 南 ） 59
加藤　匠真（御前崎） 60
斉藤　駿河守（ 豊 田 ） 61
山本　龍徳（掛川東） 62
佐藤　大那（ 周 南 ） 63
山内　宥輝（菊川西） 64
加藤　直弥（袋井南） 65
鈴田　蒼空（ 城 東 ） 66
田端　蒼空（ 袋 井 ） 67
坂上　匠音（ 豊 岡 ） 68
鷲山　達也（ 岳 洋 ） 69

第25回ジュビロ杯争奪小笠・磐周中学生卓球大会
令和4年11月19日
磐田市総合体育館

1年男子シングルス (2)

70 角皆　琥博（掛川東）
71 堀内　悠雅（周南）
72 栗田　裕也（菊川西）
73 鈴木　瑛徒（袋井）
74 松島　優聖（豊岡）
75 平尾　蓮斗（豊田）
76 赤堀　新（岳洋）
77 増田　幸大（御前崎）
78 間渕　遼大朗（竜洋）
79 梅田　清永（城東）
80 伊藤　稟（周南）
81 川本　悠太（掛川東）
82 小杉　颯（浅羽）
83 倉見　奏翔（岳洋）
84 鈴木　駿太（袋井）
85 エスパニリヨ　サンティーノ（掛川北）
86 名倉　夢希（袋井南）
87 山内　塁斗（菊川西）
88 服部　天飛（掛川東）
89 田代　大和（袋井）
90 鈴木　元人（福田）
91 上原　大河（掛川北）
92 中村　惺那（豊田南）
93 溝口　健勝（御前崎）
94 佐藤　大意志（周南）
95 福田　准（大須賀）
96 山下　慎介（周南）
97 坪井　悠真（豊岡）
98 足立　龍希（袋井）
99 鈴木　悠真（竜洋）
100 野口　生喜（御前崎）
101 石川　結翔（袋井南）
102 柴田　蒼空（岳洋）
103 藁科　涼斗（豊田）

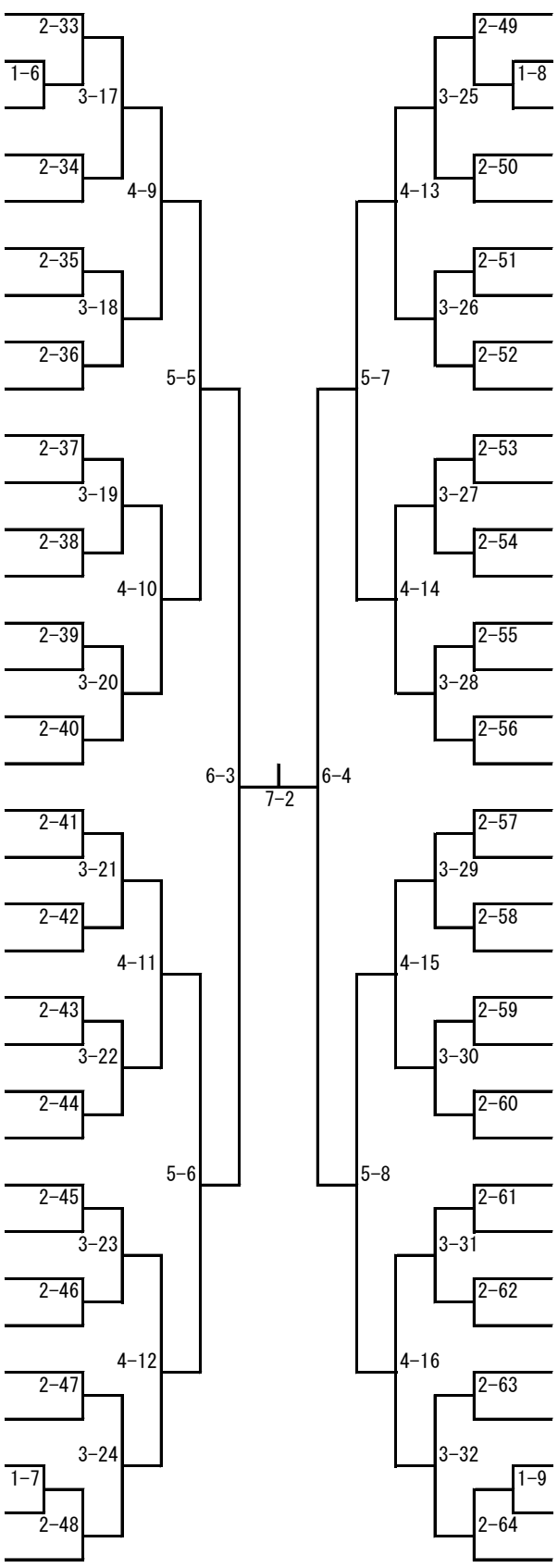

山本　宏敏（御前崎）104
山下　陽呂（周南）105
村田　勇斗（城東）106
逸見　崇人（袋井）107
福井　絢汰（掛川北）108
左口　喬大（豊田）109
橋本　羽琉（菊川西）110
三浦　健臣（岳洋）111
本山　凪（袋井南）112
刑部　勇瑠（掛川西）113
宇野　陽斗（周南）114
鈴木　柊彩（御前崎）115
唐木　竜介（福田）116
平岩　駿汰（掛川東）117
大川　ひなた（周南）118
大村　明誠（掛川北）119
山本　赳瑠（豊岡）120
杉山　颯佑（岳洋）121
中島　瑠輝（竜洋）122
北島　暖陽（袋井）123
秋山　公助（掛川東）124
遠山　煌輝（袋井南）125
山下　凌輝（豊田）126
坂口　琉李（菊川西）127
伊藤　駿翔（周南）128
中田　樹希（掛川北）129
久保　晴路（岳洋）130
永田　丞（周南）131
杉山　友我（栄川）132
佐藤　雅浩（袋井南）133
土屋　源喜（豊田南）134
中岡　竜馬（御前崎）135
肥田　虎太朗（掛川東）136
大石　伊織（袋井）137

1年女子シングルス (1)

1 佐藤　朱杏（菊川西）
2 稲垣　望　（岳洋）
3 村松　美音奈（浅羽）
4 小泉　香純（大浜）
5 松浦　結衣（神明）
6 髙橋　咲帆（袋井）
7 小林　由奈（神明）
8 竹田　萌空（磐田南部）
9 小寺　海裕（豊岡）
10 山口　柑奈（袋井南）
11 飯田　澪　（竜洋）
12 志水　春華（掛川東）
13 加茂　愛奈（豊田）
14 高山　汐凪（袋井南）
15 小野田　苺（大浜）
16 中沢　ロハナ（岳洋）
17 浦山　大空（城東）
18 粂田　芽沙（掛川西）
19 深田　花音（桜が丘）
20 近藤　芽衣（神明）
21 高戸　美雪（浜岡）
22 田村　陽咲（袋井）
23 上田　愛華（周南）
24 中谷　紗榎（城東）
25 村松　那由（掛川西）
26 鳥山　ゆう（袋井南）
27 河原﨑　杏（浜岡）
28 山田　咲桜（周南）
29 伊藤　ひま里（岳洋）
30 永谷　姫春（神明）
31 平野　琴未（掛川東）
32 竹下　真生（竜洋）
33 丸山　二奈（豊田）
34 中山　明璃（磐田南部）
35 平野　舞　（掛川東）
36 水島　光葉（大浜）
37 疋田　結衣（神明）
38 太田　凛　（袋井南）
39 井浪　佳希（浅羽）
40 髙梨　愛來（袋井）
41 民辻　遙　（城山）
42 渡邊　萌衣（豊田）
43 中村　百花（桜が丘）
44 山下　遥陽（周南）
45 名倉　日向来（福田）

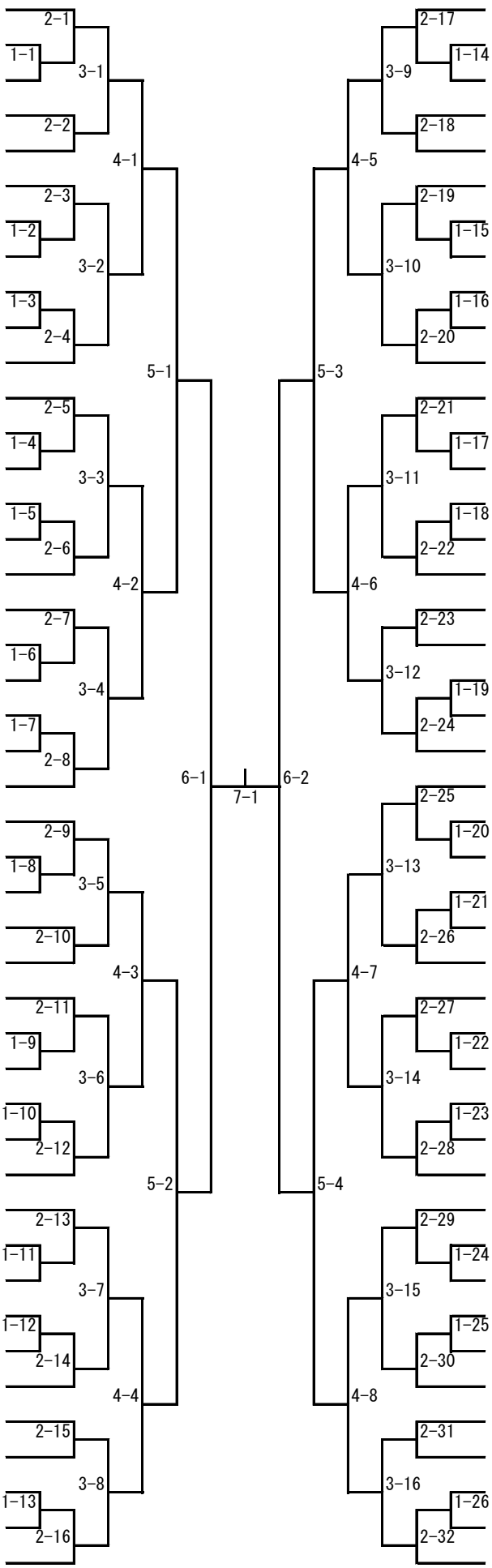

小島　結　（豊岡）46
ダンドイ　ミユキ（大浜）47
児玉　静奈（周南）48
田中　めいさ（岳洋）49
鈴木　凜華（浜岡）50
小玉　名桜（袋井南）51
大川原　愛奈（城山）52
中村　茉由香（袋井）53
加藤　沙夏（神明）54
戸塚　蒼結（掛川東）55
須藤　ひなの（竜洋）56
佐高　寿美（豊田）57
伊藤　里桜（神明）58
濵谷　莉沙（周南）59
大江　美央（袋井）60
阿部　真寧（磐田南部）61
村松　愛海（浅羽）62
鈴木　綾夏（桜が丘）63
山口　稟心（掛川西）64
鈴木　麻梨香（袋井南）65
清水　汐莉（浜岡）66
中嶋　梨乃（大浜）67
鈴木　希亜（浜岡）68
山本　天音（豊岡）69
徳弘　茉里菜（桜が丘）70
下村　歩夢（神明）71
大橋　寧々（磐田南部）72
鈴木　好香（浅羽）73
荒井　日葵（袋井南）74
尾﨑　琴　（神明）75
高山　結　（豊田）76
戸塚　希風（掛川東）77
寺田　風香（袋井）78
本間　優莉香（岳洋）79
鈴木　さくら（周南）80
林　璃桜　（竜洋）81
高橋　椋良（袋井南）82
山本　ほの伽（掛川東）83
松下　果鈴（神明）84
山田　莉愛（袋井）85
赤堀　結衣菜（岳洋）86
平松　歩珠羽（大浜）87
内海　桃佳（城東）88
鈴木　凜　（掛川北）89
石山　遥陽（浅羽）90

1年女子シングルス (2)

91 中沢　日咲（掛川西）
92 高岡　咲菜（桜が丘）
93 岡田　裕希奈（浅羽）
94 山本　梨乃（豊田）
95 川本　美稀（福田）
96 河原崎　俐里（浜岡）
97 福原　あいる（袋井南）
98 石川　陽彩（掛川東）
99 大石　麻結莉（岳洋）
100 野村　みつこ（袋井）
101 松下　聖奈（神明）
102 伊藤　環希（城東）
103 大野　木愛（竜洋）
104 鈴木　麻央（岳洋）
105 山本　莉衣（掛川東）
106 大津　きらら（神明）
107 榊原　梨央（袋井）
108 榑松　李奈（浜岡）
109 山本　紘羽空（周南）
110 大槁　優羽（豊田）
111 鈴木　結乃（豊岡）
112 菊地　摩耶（大浜）
113 新原　結衣（袋井南）
114 鈴木　麻央（栄川）
115 石神　有紗（周南）
116 松尾　莉里（袋井）
117 村上　董子（豊岡）
118 山本　凜々花（袋井南）
119 伊藤　花奈（神明）
120 児玉　千尋（掛川東）
121 齋藤　咲（大浜）
122 亀井　春花（浅羽）
123 横地　明幸（桜が丘）
124 城本　希望花（豊田）
125 高橋　陽南（神明）
126 濱野　夏希（菊川西）
127 近松　実侑（袋井南）
128 清水　優彩（岳洋）
129 名波　麻里（大浜）
130 長田　歩乃佳（磐田南部）
131 藤田　乙希（城東）
132 水野　莉愛（浜岡）
133 中村　優杏（袋井）
134 岩清水　真埜（掛川東）
135 木村　芽衣（竜洋）

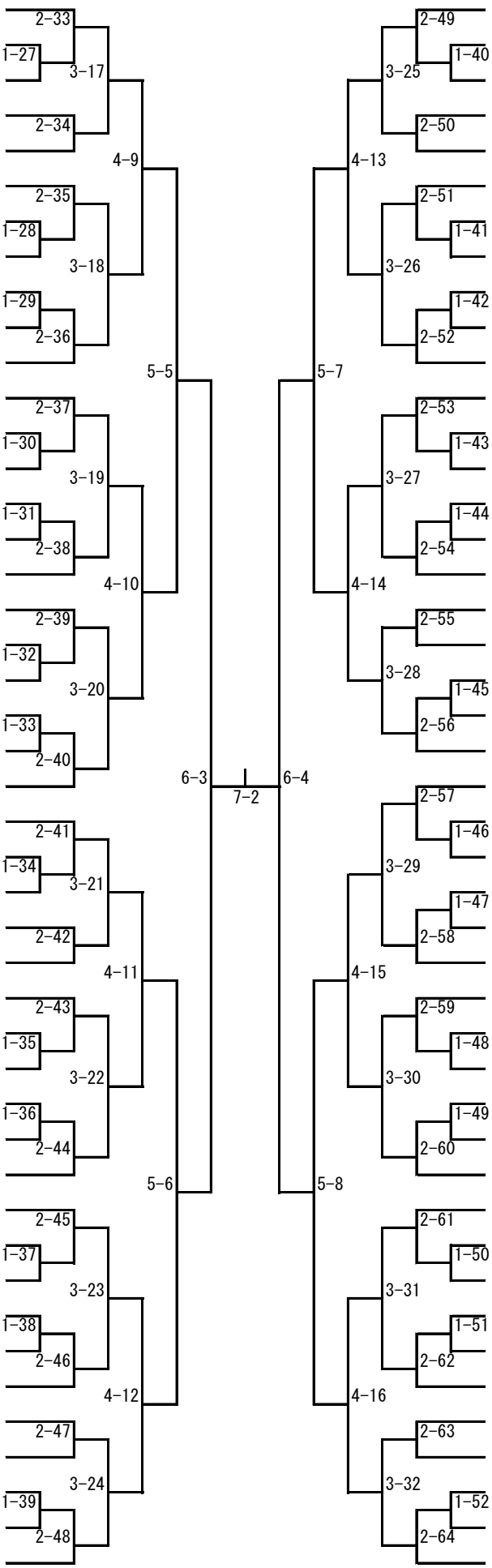

永井　美早（岳洋）136
平野　姫菜（竜洋）137
越後　柚香（豊岡）138
原田　響子（浅羽）139
赤田　理緒（周南）140
伊藤　葵（袋井南）141
井上　結空（大浜）142
小川　結愛（袋井）143
福山　怜奈（神明）144
戸塚　夕那（掛川東）145
加藤　優奈（豊田）146
舘山　水音（桜が丘）147
金原　海羅（磐田南部）148
青木　遥花（神明）149
村松　杏莉（浜岡）150
鈴井　美花（掛川東）151
奥野山　実来（周南）152
藤田　天音（袋井南）153
犬塚　心結（豊田）154
石川　陽菜（掛川西）155
吉村　美咲（福田）156
山本　杏実（袋井）157
萩田　星来（掛川北）158
佐藤　恋羽（袋井）159
鍵屋　美羽（豊田）160
三浦　莉亜（桜が丘）161
原野　結菜（神明）162
酒井　菜那（大浜）163
村松　友（掛川西）164
中村　妃那莉（浜岡）165
永田　葵惟（神明）166
近藤　香鳴（袋井南）167
佐々木　あけみ（岳洋）168
尾沼　朱里（磐田南部）169
渡邉　七望（掛川東）170
黒田　紅莉（神明）171
村松　花寧（周南）172
鈴木　柚奈（竜洋）173
松下　ひまる（岳洋）174
山本　伶音（豊岡）175
伊藤　里恋（袋井南）176
鈴木　亜梨沙（袋井）177
西郷　悠（城東）178
久場川　由香利（浅羽）179
平賀　美彩樹（城山）180

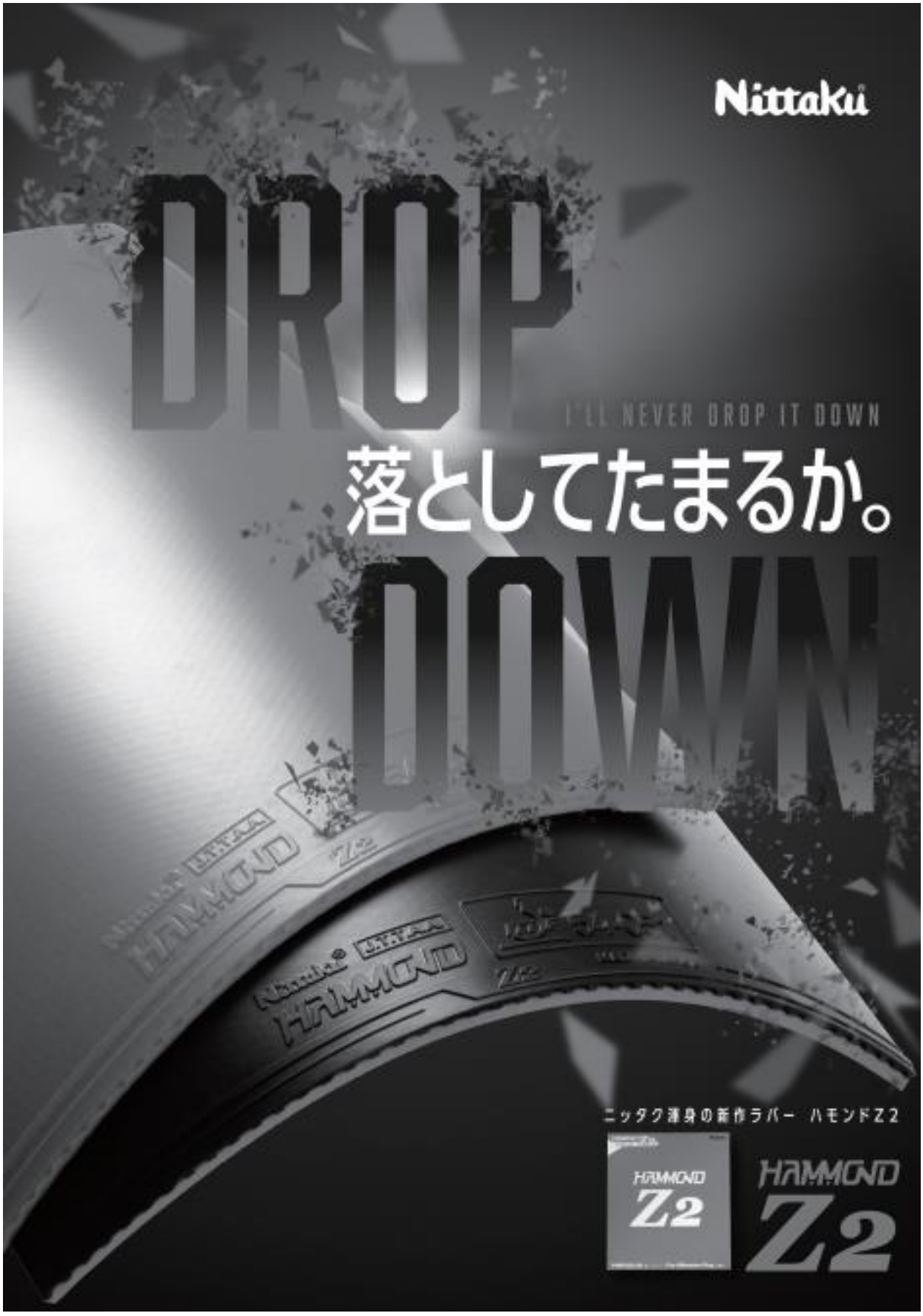
Nittaku
DROP
I'LL NEVER DROP IT DOWN
落としてたまるか。
DOWN
ニッタク薄身の新作ラバー ハモンドZ2
HAMMOND
Z2
HAMMOND
Z2

ためしよみ・ご購読のお申し込みは 0120-139-739 またはこちらへ

夢と感動を！
(株)ジュビロ
〒438-0025 静岡県磐田市新貝2500 Tel:0538-36-4670 Fax:0538-37-4464 www.jubilo-iwata.co.jp