第29回浜松いわたしんきん杯争奪卓球大会
(男子の部)

★日 時　　令和2年1月12日(日)

★場 所　　磐田市総合体育館

★主 催　　磐田卓球協会

★協 賛　　浜松磐田信用金庫

大　会　役　員

大会名誉会長	高木昭三	髙柳裕久
参　与	儘下高育	
名誉顧問	片岡繁輝	
顧　問	尾高利男	内山　毅
大会会長	大庭正裕	
大会副会長	仲村保宣	田中赫子

競　技　役　員

競技委員長	永井睦人		
競技副委員長	太田修司	高木哲也	
総務委員長	中嶋英明		
総　務	中田伯良	村木由起	
審判長	仲村保宣		
審　判	各コート1試合目は進行にて指名、2試合目以降は敗者審判		
進行委員長	池島弘典		
進　行	三室康史	北川貴一	安間千代子
	鈴木千恵	石川史江	水谷万記子
記録委員長	佐久間民子		
記　録	鈴木重晴	内藤真吾	石山洋平
報道委員長	田中赫子		
報　道	松下蓮弥	実渕玲奈	永井舞香
事務局	中田伯良	(セントラルスポーツ)	
会　計	高橋由紀子		

第29回 浜松いわたしんきん杯争奪卓球大会
令和２年１月１２日
磐田市総合体育館

中学以下男子シングルスの部（1）

1 今　泉　　和（細江卓研）
2 松浦　剛志（周南中）
3 安藤　徹哉（神明中）
4 廣岡　志優（磐田第一中）
5 勝又　斗維（豊岡中）
6 高橋　七瀬（掛川西中）
7 日内地　晟斗（竜洋西スポ少）
8 臼井　勝哉（城山中）
9 上堀　晃来（竜洋中）
10 村田　悠樹（城山中）
11 水野　充規（周南中）
12 吉田　翔祐（掛川サニー）
13 松下　滉成（掛川西中）
14 遠勢　隼矢（豊岡中）
15 小柴　朝聖（舞阪中）
16 早川　翔己（袋井南中）
17 内藤　祐真（浅羽中）
18 犬　塚　　柊（都田ジュニア）
19 仲山　賢治（豊田南中）
20 伊藤　優希（福田中）
21 庄子　煌我（神明中）
22 望月　琉伊（周南中）
23 片瀬　真秀（掛川西中）
24 瀧上　創希（城山中）
25 立田　洋典（蜆塚中）
26 山下　結杏（周南中）
27 伊藤　瑞生（周南中）
28 中間　勇凱（細江卓研）
29 ~~藤原　奏汰（袋井南中）~~
30 馬渕　藍瑠（神明中）
31 藤田　航平（高台中）
32 堀　内　　陽（舞阪中）
33 鈴木　風舞（豊岡中）
34 ~~内山　瑞葵（栄川中）~~
35 永井　魁登（浅羽中）

池冨　莉玖（蜆塚中）36
亀井　瑞季（浅羽中）37
髙柳　咲也（H．T．C）38
田中　将太（菊川スポ少）39
榛葉　快斗（栄川中）40
小野田　睦生（袋井南中）41
水津　蓮央（周南中）42
鈴木　聡志（豊岡中）43
青野　俊太郎（掛川西中）44
鈴木　勇我（磐田第一中）45
安間　颯汰（周南中）46
山本　拓海（神明中）47
鈴木　真叶（城山中）48
國松　誠矢（舞阪中）49
戸塚　一颯（豊岡中）50
細川　翔英（三方原中）51
赤堀　礼於（福田中）52
花村　俊輔（掛川西中）53
寺田　友哉（高台中）54
三松　潤矢（福田中）55
増田　翔也（掛川西中）56
青木　良太（豊田南中）57
松村　優斗（周南中）58
石川　勢直（栄川中）59
戸塚　一希（浅羽中）60
布川　拓実（神明中）61
後藤　幸之介（周南中）62
鈴木　晴彦（周南中）63
~~上島　翔大（細江卓研）~~ 64
豊田　颯大（三ケ日クラブ）65
中村　悠真（城山中）66
古川　翔一（豊岡中）67
有川　維織（岡崎中学校）68
椎名　大護（都田ジュニア）69
後藤　大希（袋井南中）70
鈴木　寛太（竜洋中）71

1 今泉和（細江卓研）
179 金子来夢（鷲津中）

第29回 浜松いわたしんきん杯争奪卓球大会
令和２年１月１２日
磐田市総合体育館

中学以下男子シングルスの部（2）

72 加藤　聖良（舞阪中）
73 的場　一鷹（掛川西中）
74 山本　将暉（福田中）
75 新貝　悠真（豊岡中）
76 日内地　光晟（竜洋西スポ少）
77 金井　崇隼（周南中）
78 野田　准希（袋井南中）
79 西尾　透輝（細江卓研）
80 佐々木　隆斗（竜洋中）
81 青木　幹太（豊田南中）
82 戎井　ユウキ（神明中）
83 杉山　健友（豊岡中）
84 ~~古澤　宏太（周南中）~~
85 齋藤　航大（周南中）
86 松本　尚（浅羽中）
87 岡本　瑛（城山中）
88 藤田　浩平（菊川スポ少）
89 鳥居　生吹（栄川中）
90 亀山　和志（豊岡中）
91 鈴木　彩雲（高台中）
92 内野　日々輝（福田中）
93 市川　陽翔（浅羽中）
94 鈴木　瑞木（Ｈ．Ｔ．Ｃ）
95 有藤　葵（周南中）
96 青木　輝登（神明中）
97 後藤　新（掛川西中）
98 山下　隼輝（竜洋中）
99 板倉　琉生（周南中）
100 石川　大悟（栄川中）
101 青田　和真（都田ジュニア）
102 村松　大輔（掛川西中）
103 鈴木　柊（三ケ日クラブ）
104 太田　鷹之丞（神明中）
105 鳥居　璃音（城山中）
106 刑部　泰輝（蜆塚中）
107 奥村　心之輔（袋井南中）

108 叶木　優羽（sidespin）
109 廣井　樹音（細江卓研）
110 青島　弘夢（神明中）
111 沖野　彪斗（栄川中）
112 掛井　陸翔（豊岡中）
113 吉田　充輝（周南中）
114 倉島　佳佑（掛川サニー）
115 渥美　隼人（都田ジュニア）
116 服部　竜岳（袋井南中）
117 半塲　悠斗（豊岡中）
118 松浦　健人（掛川西中）
119 中島　雅史（城山中）
120 森下　桜吏（レーヴＦＣ）
121 三浦　侑人（竜洋中）
122 浅野　巧成（浅羽中）
123 ~~甚沢　和希（周南中）~~
124 茶村　優太（蜆塚中）
125 望月　大智（磐田第一中）
126 本田　瑞季（袋井南中）
127 内野　煌太（福田中）
128 大城　唯斗（周南中）
129 坪井　竜治（都田ジュニア）
130 小柳津　康晴（掛川西中）
131 鈴木　陸雲（浅羽中）
132 縣　遥都（神明中）
133 鈴木　琉晟（豊岡中）
134 高橋　一暉（周南中）
135 藤﨑　心路（高台中）
136 野末　渉太（Ｈ．Ｔ．Ｃ）
137 高瀬　颯仁（ＳＫＣ）
138 村松　晃多（浅羽中）
139 土橋　楓汰（掛川西中）
140 石神　大輝（舞阪中）
141 穂満　翔太（城山中）
142 ~~相澤　優磨（周南中）~~
143 齋藤　宝大（鷲津中）

第29回 浜松いわたしんきん杯争奪卓球大会
令和２年１月１２日
磐田市総合体育館

中学以下男子シングルスの部（3）

144 祝　田　　迅（細江卓研）
145 高　塚　　悠（掛川西中）
146 齊藤　虎鉄（豊田南中）
147 河原崎　千颯（浅羽中）
148 櫻井　一稀（都田ジュニア）
149 渡辺　歩夢（袋井クラブジュニア）
150 福澤　弘喜（福田中）
151 ~~福田　優斗（周南中）~~
152 杉　本　　悠（竜洋西スポ少）
153 鈴　木　　寿（掛川西中）
154 濱田　暖陽（神明中）
155 志賀　梁太（袋井南中）
156 鶴岡　紅陽（周南中）
157 峰　尾　　元（ＳＫＣ）
158 中野　晃佑（城山中）
159 ~~山本　陸斗（豊岡中）~~
160 菅沼　悠斗（舞阪中）
161 河合　健瑠（周南中）
162 山本　楓人（菊川スポ少）
163 鶴見　真臣（周南中）
164 齊藤　優季（浅羽中）
165 河合　成音（豊岡中）
166 辻村　慶道（袋井南中）
167 石山　修暉（栄川中）
168 鈴木　玲偉（掛川西中）
169 野　村　　慶（神明中）
170 森川　海都（蜆塚中）
171 藤原　朋希（sidespin）
172 太田　智也（細江卓研）
173 久保田　実雅（周南中）
174 鈴木　鉄太郎（Ｈ．Ｔ．Ｃ）
175 内　海　　穣（城山中）
176 鈴木　愛斗（豊岡中）
177 菊地　優人（磐田第一中）
178 鈴木　颯侍（福田中）
179 金子　来夢（鷲津中）

石川　煌大（竜洋中）　180
鈴木　智也（豊岡中）　181
~~高橋　歩夢（周南中）~~　182
瀧澤　大樹（掛川西中）　183
西澤　朋希（蜆塚中）　184
名倉　颯飛（城山中）　185
鈴木　啓斗（神明中）　186
森　拓夢（舞阪中）　187
森下　虹希（三ケ日卓球教室）　188
市川　隼斗（豊岡中）　189
西川　壮真（神明中）　190
大石　隼矢（磐田第一中）　191
森　光瑠（福田中）　192
伊東　立樹（袋井南中）　193
山内　遥（浅羽中）　194
~~井澤　良太（都田ジュニア）~~　195
小池　悠貴（掛川西中）　196
奥野山　綾（周南中）　197
山田　晋大朗（掛川西中）　198
伊藤　隼佑（城山中）　199
~~木根　栄亮（周南中）~~　200
戸塚　愛翔（豊岡中）　201
浅原　郁充（神明中）　202
松田　隼弥（周南中）　203
岡　本　　航（菊川スポ少）　204
榛葉　琉起（栄川中）　205
小松　壮也（細江卓研）　206
井上　琉希（浅羽中）　207
穴井　陽希（岡崎中学校）　208
髙橋　輝流（周南中）　209
渥美　元輝（掛川西中）　210
丸尾　武玄（袋井南中）　211
青山　太洋（Ｈ．Ｔ．Ｃ）　212
杉山　蕾人（高台中）　213
冨永　悠葵（竜洋中）　214
堀川　翔真（ＩＴＳＵＫＩ）　215

第29回 浜松いわたしんきん杯争奪卓球大会
令和２年１月１２日
磐田市総合体育館

中学以下男子シングルスの部（4）

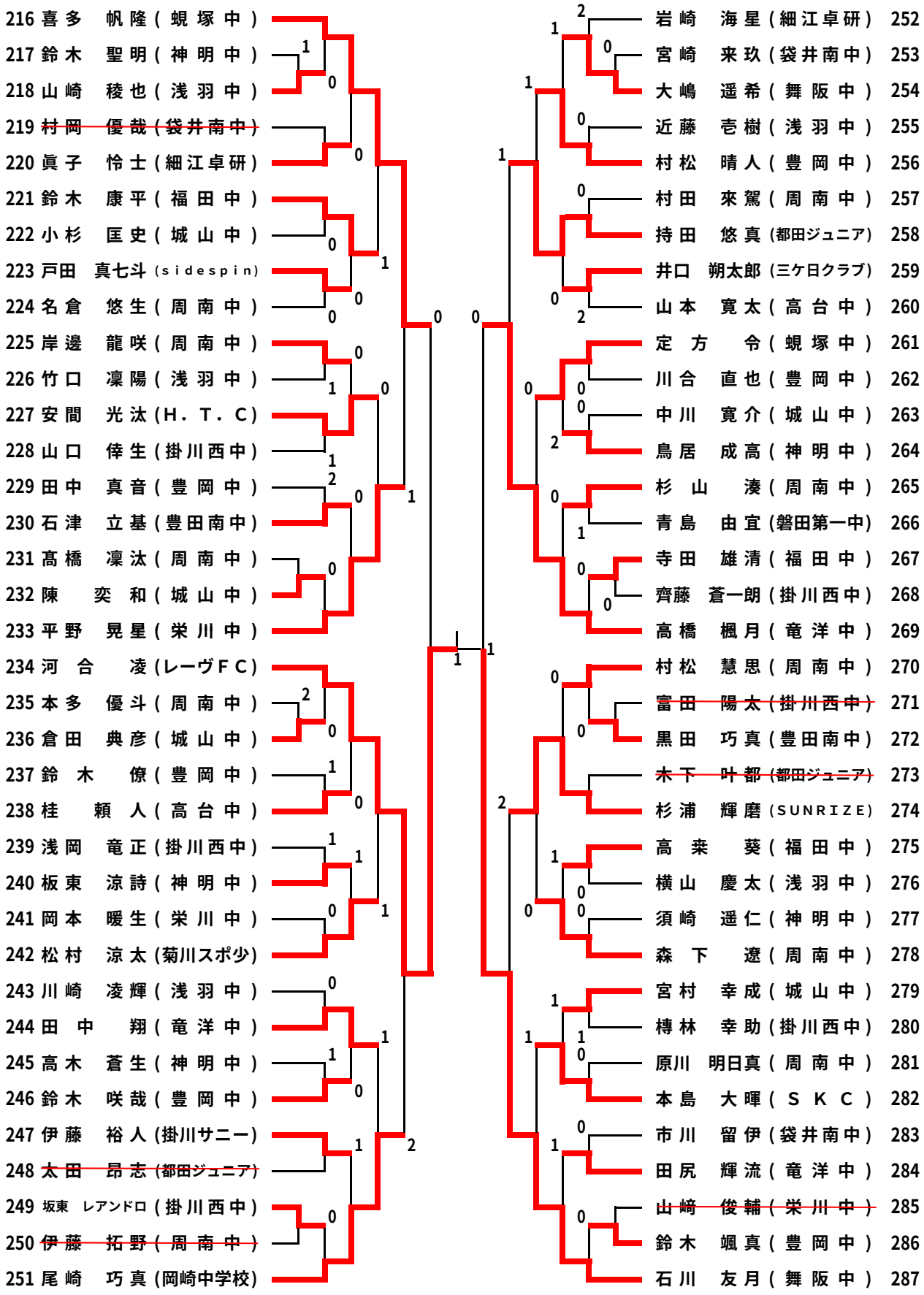

第２９回　浜松いわたしんきん杯争奪卓球大会
令和２年１月１２日
磐田市総合体育館

中学以下男子ダブルスの部

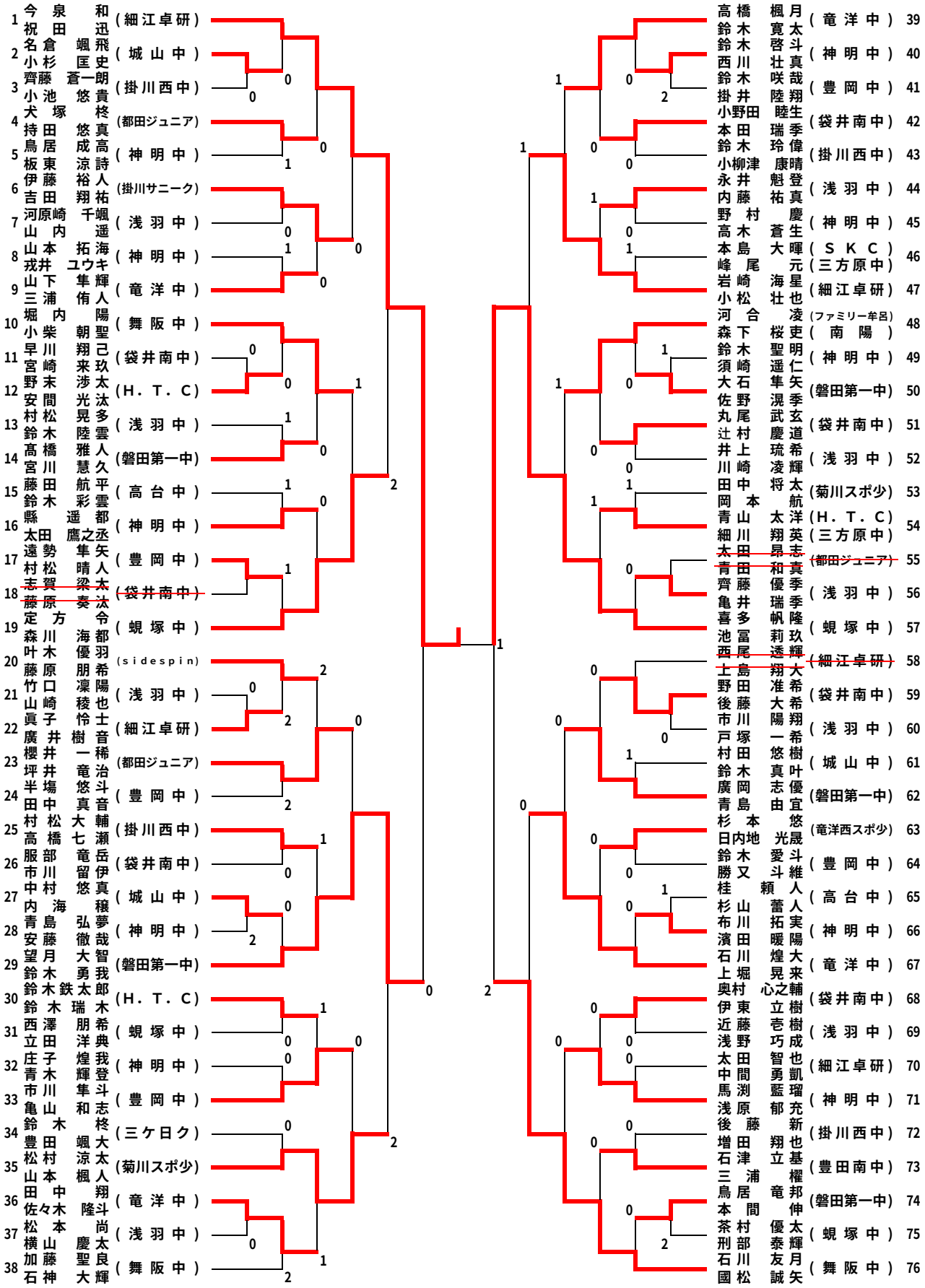

第２９回　浜松いわたしんきん杯争奪卓球大会
令和２年１月１２日
磐田市総合体育館

一般高校男子シングルスの部

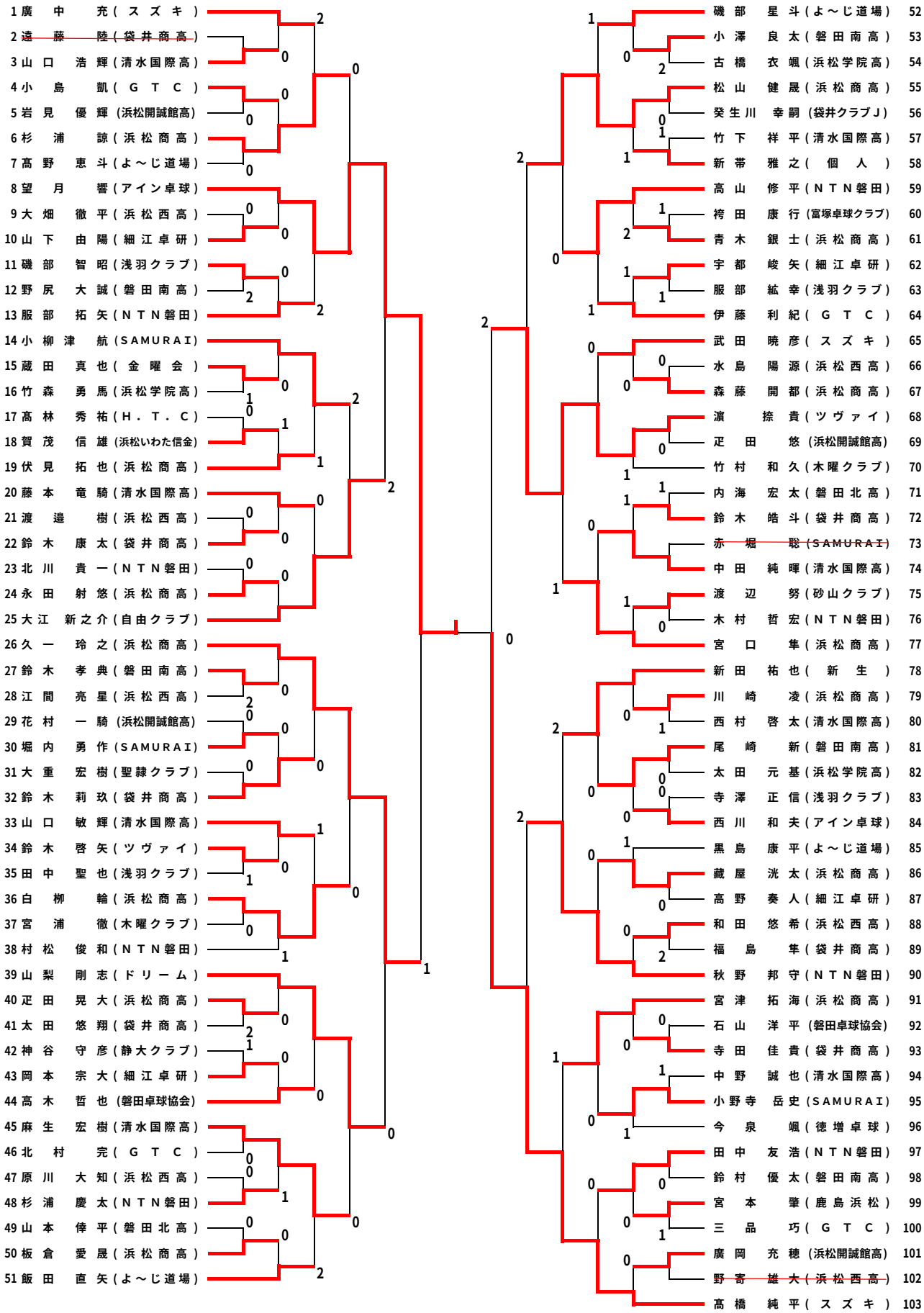

第２９回　浜松いわたしんきん杯争奪卓球大会
令和２年１月１２日
磐田市総合体育館
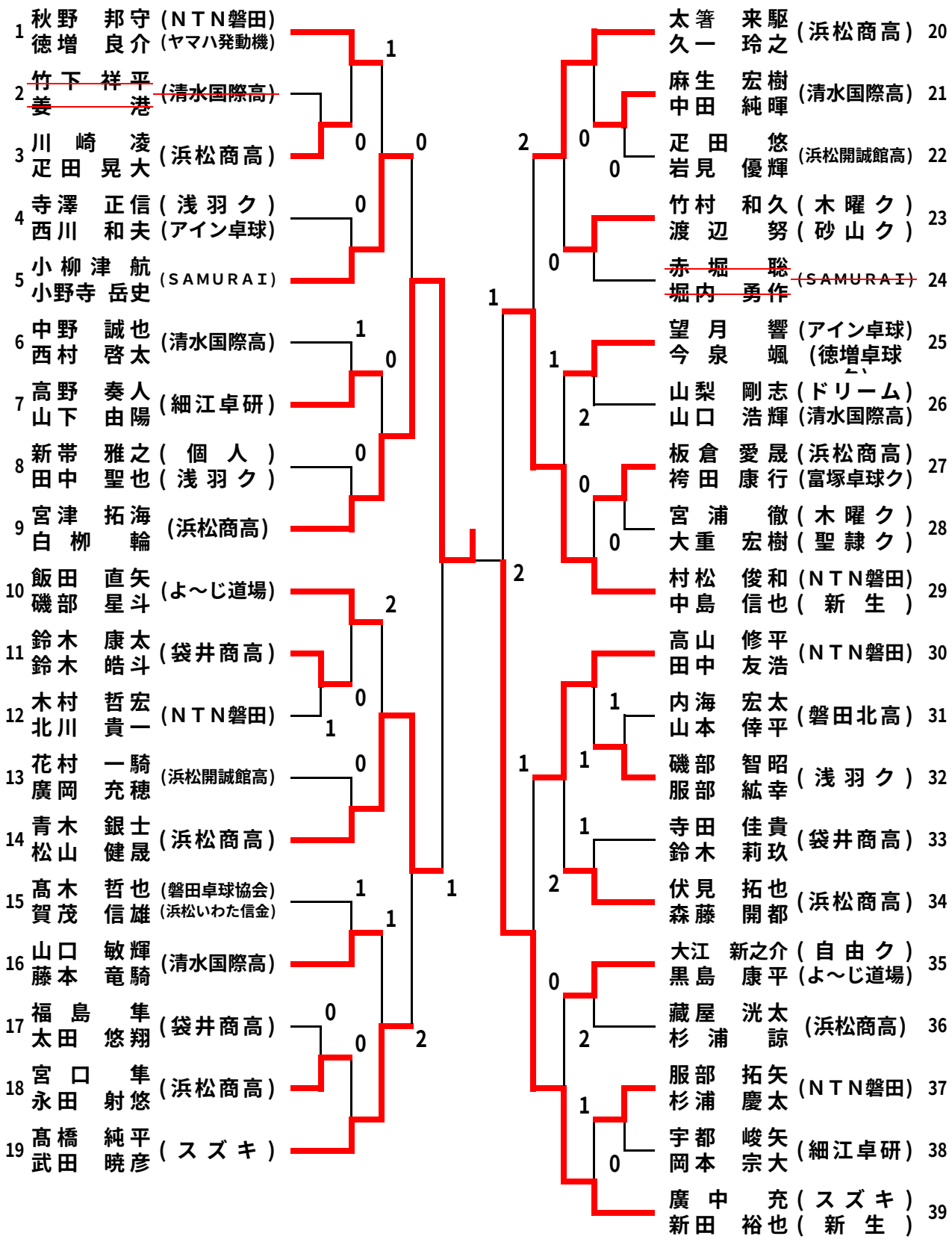
一般高校男子ダブルスの部