第44回　磐田卓球協会会長杯争奪卓球大会

★日　時　　令和４年５月１５日（日）

★場　所　　磐田市総合体育館

★主　催　　磐田卓球協会

★後　援　　（株）セントラルスポーツ

大　会　役　員

参与	儘下高育			
顧問	尾高利男	内山　毅	大庭正裕	
大会会長	川合修平			
大会副会長	田中赫子	中嶋英明		

競　技　役　員

競技委員長	池島弘典			
競技副委員長	佐久間民子	髙木哲也	水谷万記子	
総務委員長	北川貴一			
総務	中田伯良	仲村保宣	袴田由加里	
審判長	田中赫子			
審判	各コート1試合目は進行にて指名、2試合目以降は敗者審判			
進行委員長	池島弘典			
進行	髙木哲也	袴田由加里	村木由起	田中晃人
	佐久間民子	寺田将大	高橋由紀子	水谷万記子
記録委員長	北川貴一			
記録	石山洋平	髙木哲也		
報道委員長	北川貴一			
報道	村木由起	袴田由加里		
事務局	中田伯良	（セントラルスポーツ）		
会計	高橋　由紀子			

第44回磐田卓球協会会長杯
令和4年5月15日
磐田市総合体育館

中学以下男子の部_CB

1 杉　本　　樹（浅羽中）
2 鈴木　汰海（舞阪ジュニア）
3 小沢　脩留（袋井中）
4 伏見　海杜（袋井スポ少）
5 三ツ谷創太（福田中）
6 大塚　蒼太（竜洋中）
7 岡本　啓汰（袋井スポ少）
8 日内地　晟斗（ＳＫＴＣ）
9 内山　湊翔（袋井中）
10 大場　碧斗（ＳＫＣ）
11 村松　結人（豊岡ストロベリーズ）
12 日内地　光晟（竜洋中）
13 小沢　珠樹（浅羽中）
14 後藤　遼成（袋井スポ少）
15 寺田隼太朗（竜洋西スポ少）
16 平野　太稀（袋井中）
17 髙野　啓太（ＪｏｙＳ）
18 鈴木　孝徳（袋井中）
19 小島　歩大（浅羽中）
20 野寄　翔央（舞阪ジュニア）
21 中塚　勇輝（竜洋中）
22 北詰　柊耶（太陽クラブ）
23 川島　颯泰（細江卓研）
24 小林　大河（ＪｏｙＳ）
25 袴田　竜之佑（舞阪ジュニア）
26 八幡　龍生（袋井中）
27 岡本　香久良（太陽クラブ）
28 宮入　彰摩（豊岡ストロベリーズ）
29 大庭　郁人（福田中）
30 赤堀　克馬（竜洋中）
31 高良　彪惺（袋井中）
32 渡邊　翔冴（浅羽中）
33 森口　有希（ＳＫＣ）
34 平野　晴琉（袋井スポ少）
35 山下　莉斗（舞阪ジュニア）
36 笹瀬　優音（竜洋中）
37 村松　弘康（袋井中）
38 髙野　舜希（ＪｏｙＳ）
39 都築　侑飛（福田中）
40 寺尾　優治（浅羽中）
41 田中　純次（浅羽中）
42 松島　優聖（豊岡ストロベリーズ）
43 鈴木　　響（竜洋中）
44 大谷　洸生（袋井スポ少）
45 青島　　愁（島田樟誠ジュニア）

46 田村　玖羽（舞阪ジュニア）
47 石川　航洋（豊岡ストロベリーズ）
48 兼子　優大（竜洋中）
49 池田　虎以（ＪｏｙＳ）
50 村松　弘啓（袋井中）
51 田中純平（福田中）
52 山岡　煌河（袋井中）
53 廣井　慶音（細江卓研）
54 鈴木　大渡（浅羽中）
55 芳野　守隆（袋井スポ少）
56 山下　大輝（竜洋中）
57 長谷川　斗空（太陽クラブ）
58 加納　　豪（袋井中）
59 池谷　拓巳（竜洋中）
60 中嶋　考宏（袋井スポ少）
61 村松　理久（竜洋西スポ少）
62 岡田　尋斗（浅羽中）
63 内山　翔真（竜洋中）
64 川本皓貴（福田中）
65 平野　創士（浅羽中）
66 河原崎　蒼真（ＪｏｙＳ）
67 桑原　陵駕（ＳＫＣ）
68 杉本　　悠（竜洋中）
69 黒野由翔（福田中）
70 小野寺　豊（袋井中）
71 芳野　雅幸（袋井スポ少）
72 下尾　太一（浅羽中）
73 松原　央明（豊岡ストロベリーズ）
74 古門　怜久（舞阪ジュニア）
75 永井　温人（浅羽中）
76 今泉　　樹（細江卓研）
77 兼子　宏翔（袋井中）
78 横山　翔亮（竜洋中）
79 塩谷　惇輔（よ～じ道場）
80 日下部　航大（ＪｏｙＳ）
81 神山　椋建（島田樟誠ジュニア）
82 兼子　佳樹（袋井中）
83 埋田　翔太（浅羽中）
84 鈴木　蓮愛（竜洋中）
85 鈴木栄祐（福田中）
86 高柳　奏大（袋井中）
87 市川　瑛大（豊岡ストロベリーズ）
88 安達　舜平（舞阪ジュニア）
89 杉本　蒼音（浅羽スポ少）
90 堀　　達幸（袋井スポ少）

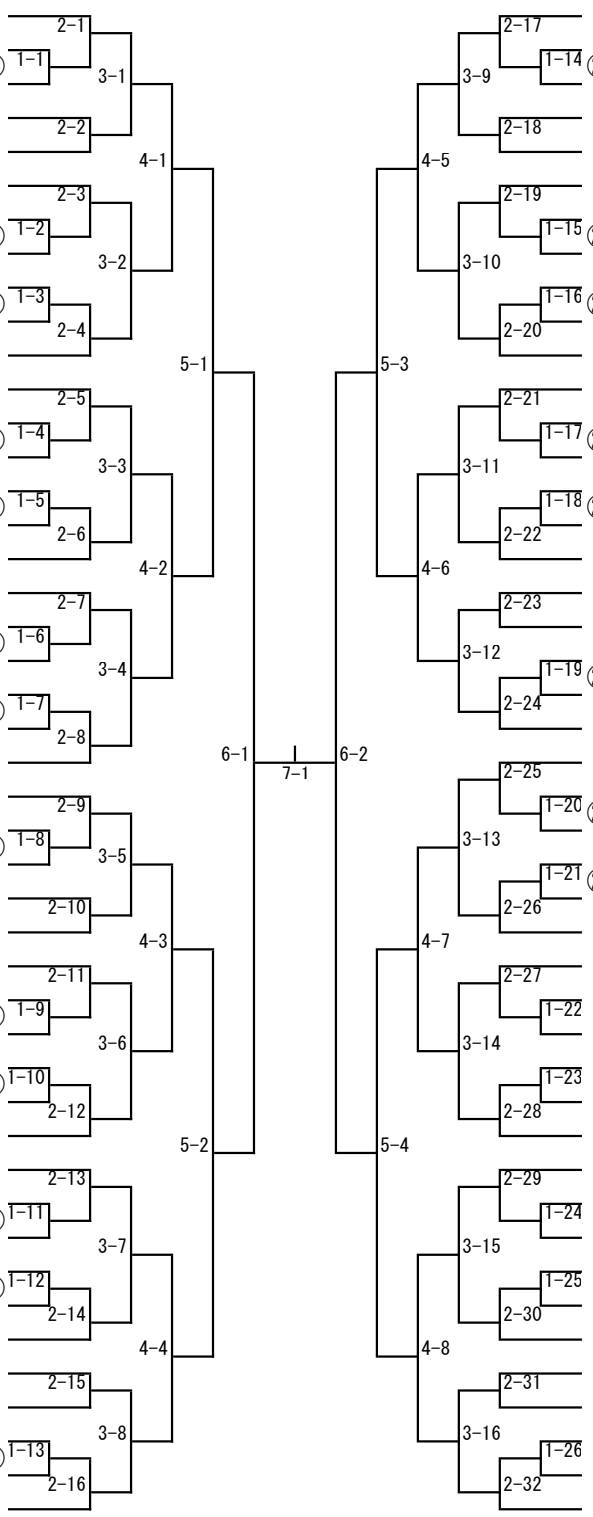

第44回磐田卓球協会会長杯
令和4年5月15日
磐田市総合体育館

中学以下女子の部 (1)_CG

1 匂坂　恵唯（豊田町スポ少）
2 五十嵐　由莉奈（袋井中）
3 石河　怜奈（南部中）
4 山本　海優（掛川西中）
5 金原　明音（浅羽中）
6 磯田　玲（三ケ日中地域ク）
7 那須野　心虹（周南中）
8 大畑　唯花（豊岡ストロベリーズ）
9 篠崎　凪那（YK卓球クラブ）
10 小林　楓（周南中）
11 山村　一葵（袋井中）
12 八木　絢菜（ＹＫ卓球ク）
13 内山　幸穂（ＳＫＣ）
14 赤塚　真櫻（磐田市立南部中）
15 三浦　花凜（袋井中）
16 山本　真優（浅羽中）
17 青島　幸花（福田中）
18 山本　菜月（袋井スポ少）
19 増田　葉月（島田樟誠ジュニア）
20 髙木　杏（よ～じ道場）
21 山本　陽（浅羽中）
22 大野　杏琉（舞阪ジュニア）
23 小澤　華穂子（袋井スポ少）
24 内海　文郁（ＹＫ卓球ク）
25 海野　真奈花（掛川西中）
26 杉田　真帆（袋井中）
27 五十嵐　真衣（豊田町スポ少）
28 土屋　佑芽（周南中）
29 鈴木　花凜（南部中）
30 淺井　恋（南部中）
31 中西　佑倫（竜洋中）
32 田中　結愛（周南中）
33 中嶋　美羽（掛川西中）
34 多田　理華子（袋井中）
35 大塚　咲良（ＪｏｙＳ）
36 鈴木　歩香（浅羽中）
37 半塲　千聖（福田中）
38 山根　麻愛梨（周南中）
39 石塚　茉花（徳増卓球ク）

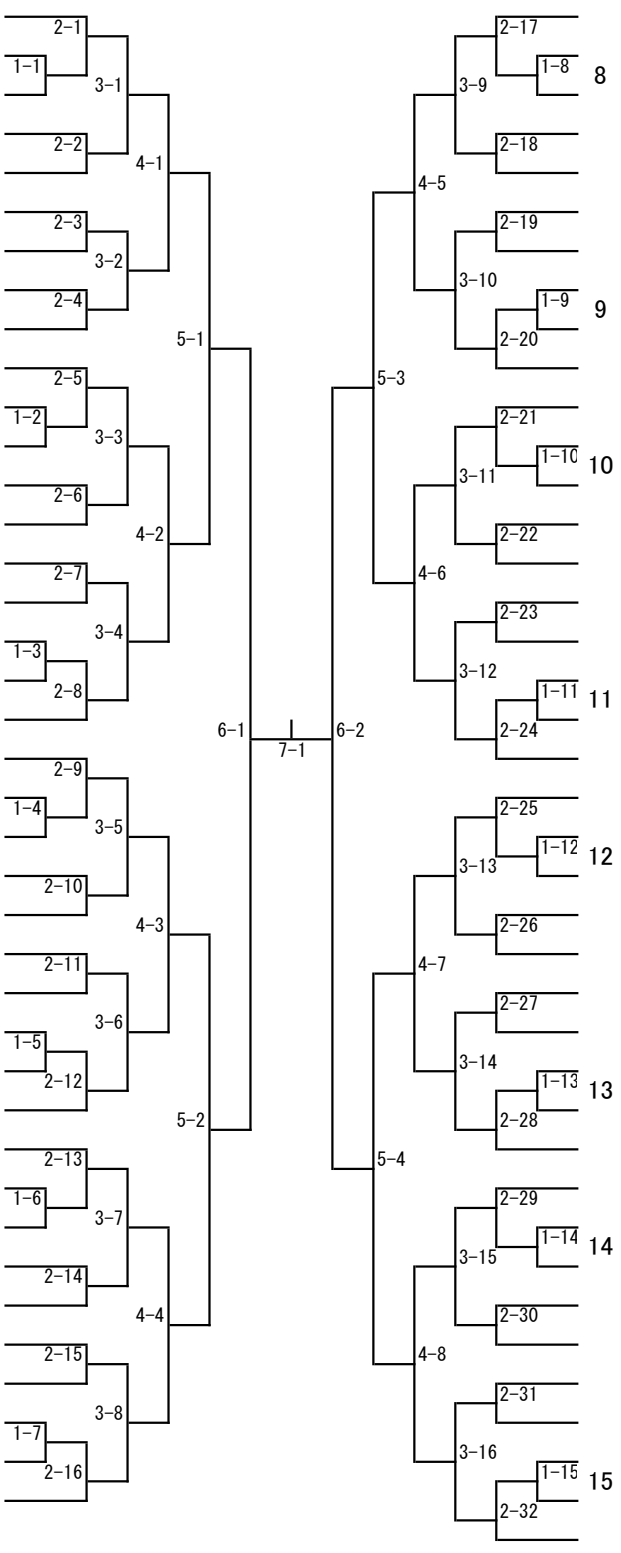

宮木　姫彩（ＳＫＣ）　40
岩瀬　侑依（ＹＫ卓球ク）　41
高橋　咲帆（袋井スポ少）　42
袴田　捺乃夏（南部中）　43
坂田　愛明（福田中）　44
木根　桜春（周南中）　45
山本　栞（袋井中）　46
木根　夢美（浅羽中）　47
加藤　心愛（掛川西中）　48
山上　昊（引佐北部小中）　49
青木　絵菜（周南中）　50
小崎　美歩（掛川西中）　51
沼野　真璃奈（ＹＫ卓球ク）　52
中山　穂乃佳（袋井スポ少）　53
中村　優希（袋井中）　54
稲垣　蒼空（竜洋中）　55
戸塚　里桜菜（周南中）　56
津田みづき（南部中）　57
川崎　みずき（ＳＫＴＣ）　58
大井川　琳奈（徳増卓球ク）　59
宮崎　緒珠（舞阪ジュニア）　60
船越　千夏（袋井スポ少）　61
山田　真瑚（豊田町スポ少）　62
寺田　月乃（福田中）　63
勝又　美結（袋井中）　64
永井　優羽（周南中）　65
原田　紗希（浅羽中）　66
粂田　梓沙（掛川西中）　67
大羽　星恋（竜洋中）　68
由利　百菜（袋井中）　69
上寺　由紀菜（福田中）　70
鈴木　梓沙（周南中）　71
鈴木　星未（袋井中）　72
藤見　碧（豊岡ストロベリーズ）　73
石橋　芽依（浅羽中）　74
鈴木　祐里（掛川西中）　75
稲木　愛唯梨（周南中）　76
藤田　唯歌（三ケ日中地域ク）　77
鈴木　夏望（南部中）　78
藤森　愛叶（YK卓球ク）　79

第44回磐田卓球協会会長杯
令和4年5月15日
磐田市総合体育館

中学以下女子の部 (2)_CG

80 水野　陽和（ＳＫＣ）
81 三上　咲來（福田中）
82 郷原　茉愛（南部中）
83 内藤　梨奈（浅羽中）
84 爾見　梨阿（周南中）
85 西澤　祐月（細江卓研）
86 川崎　こころ（掛川西中）
87 神谷　芭奈（袋井中）
88 袴田　樹希（袋井スポ少）
89 鈴木　せりか（周南中）
90 市川　千夏（豊岡ストロベリーズ）
91 渡邊　葵生花（掛川西中）
92 髙橋　泉月（YK卓球ク）
93 服部　心菜（周南中）
94 西野　菜々花（袋井中）
95 高橋　蒼（袋井中）
96 鈴木　満奈美（福田中）
97 鈴木　咲良（南部中）
98 吉田　遥音（三ケ日中地域ク）
99 石川　七聖（竜洋中）
100 三上　明夏（舞阪ジュニア）
101 北原　百彩（袋井中）
102 牧野　未侑（YK卓球ク）
103 岡本　和佳奈（袋井スポ少）
104 癸生川貴子（袋井クラブジュニア）
105 細田　悠月（掛川西中）
106 鈴木　麗樺（周南中）
107 半塲　梨杏（福田中）
108 伊熊　カオリ（南部中）
109 永井　愛理（浅羽中）
110 堀内　日光（YK卓球ク）
111 久保田　さくら（掛川西中）
112 咲間　遥佳（周南中）
113 川坂　陽南乃（南部中）
114 村松　柚奈（袋井中）
115 松下　果稟（豊田町スポ少）
116 山鳥　楓（浅羽中）
117 松島　未奈（豊岡ストロベリーズ）
118 金井　麻華（周南中）
119 増田　乃の華（吉原第一中）

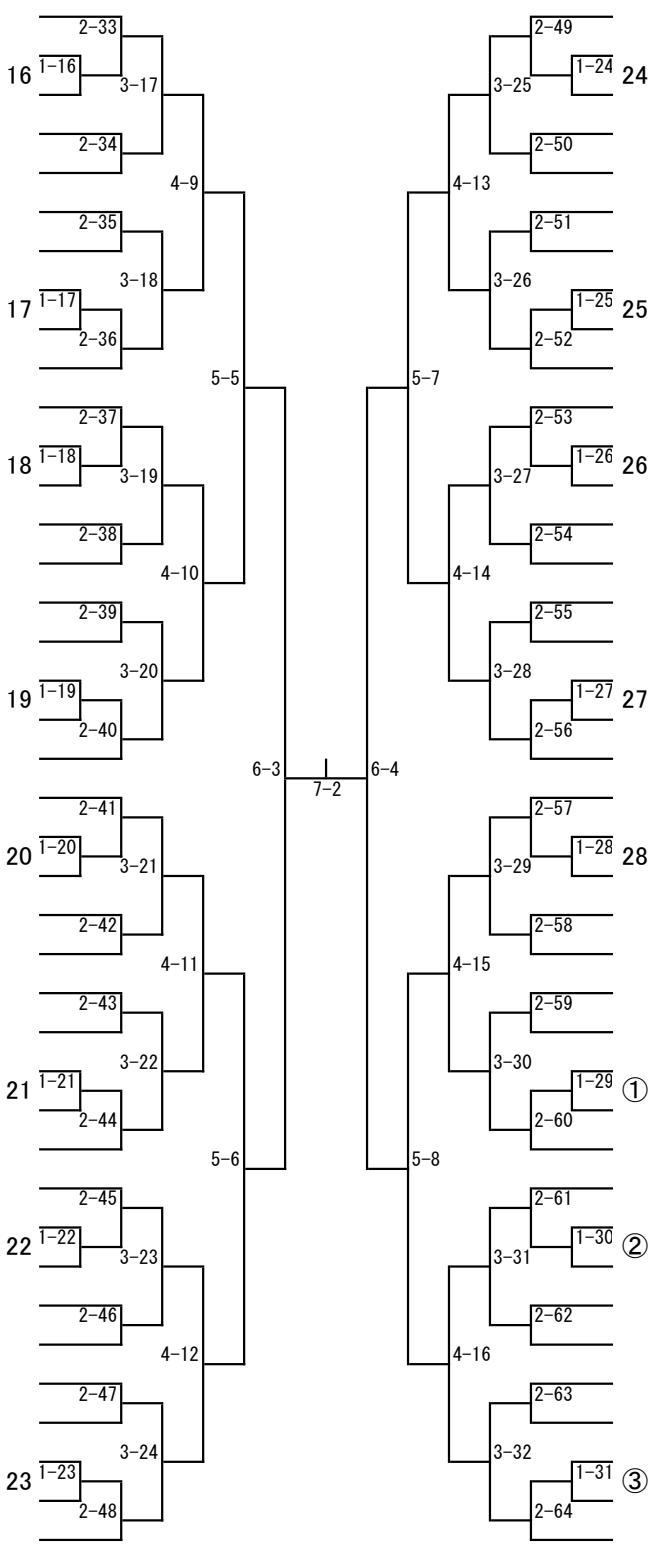

柴田　雅（豊田町スポ少）120
太田　有咲美（YK卓球ク）121
大石　紗李奈（浅羽中）122
高橋　柚希（袋井中）123
出野　香美（南部中）124
杉原　梨理菜（掛川西中）125
中村　香凜（袋井中）126
山本　杏実（袋井スポ少）127
松本　菜佑（周南中）128
大野　瑠華（島田樟誠 ジュニア）129
芳野　実和（周南中）130
澤　絢香（掛川西中）131
藤原　亜優梛（三ケ日中地域ク）132
松本　帆乃花（福田中）133
那須　未來（南部中）134
中野　遥（YK卓球ク）135
二橋　里桜（浅羽中）136
寺田　虹心（袋井中）137
深田　結衣（豊岡ストロベリーズ）138
加藤　柚那（都田マインド）139
漆畑　瑛奈（ＪｏｙＳ）140
井之谷　朋香（周南中）141
中島　未結（竜洋中）142
鈴木　ことか（浅羽中）143
西岡　和花（YK卓球ク）144
萩原　紗那（竜洋西スポ少）145
奥村　仁胡（袋井スポ少）146
小柳津　千尋（掛川西中）147
中山　夢叶（周南中）148
小澤　華穂子（袋井中）149
鈴木　香芽（ＳＫＴＣ）150
鈴木　依子（周南中）151
田村　歩羽（舞阪ジュニア）152
鈴木　理世（袋井中）153
佐藤　彩莉（福田中）154
名倉　美和（YK卓球ク）155
神谷　優加（南部中）156
宮野　さくら（掛川西中）157
鍋田　茉依（袋井中）158
岩見　香蓮（徳増卓球ク）159

第４４回磐田卓球協会会長杯争奪卓球大会
令和4年5月15日
磐田市総合体育館

一般高校男子の部_M

1 大江　新之介（自由クラブ）
2 木村　哲宏（ＮＴＮ磐田）
3 山本　康人（Ｈ．Ｔ．Ｃ）
4 内山　雅史（ＦＩＮＥ）
5 髙木　哲也（磐田卓球協会）
6 伊藤　雄哉（ＳＫＴＣ）
7 印宮　幸志（ＮＴＮ磐田）
8 伊藤　涼真（ＮＴＮ磐田）
9 田中　晃人（磐田卓友会）
10 三浦　侑人（磐田西高）
11 中塩　侑馬（ITSUKIクラブ）
12 浅井　理志（ＮＴＮ磐田）
13 袴田　哲志（スズキ）
14 林　勇祐（ITSUKIクラブ）

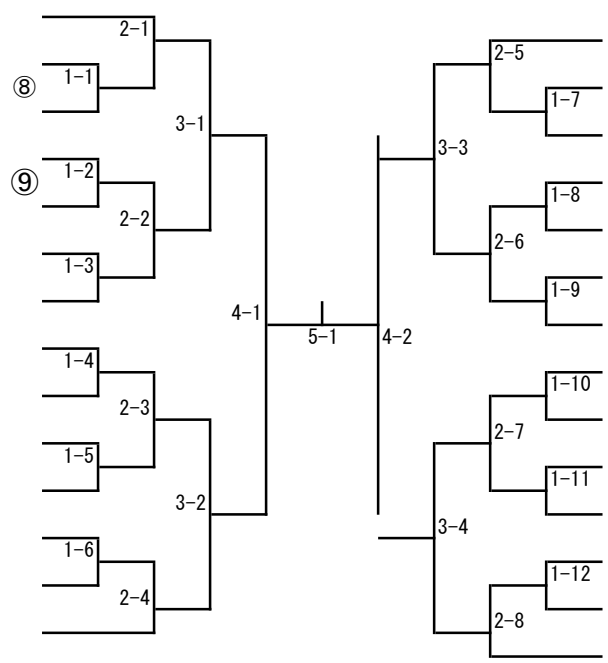

秋野　邦守（ＮＴＮ磐田）15
鈴木　康平（磐田西高）16
新田　祐也（　新　生　）17
服部　拓矢（ＮＴＮ磐田）18
石山　洋平（磐田卓球協会）19
杉浦　慶太（ＮＴＮ磐田）20
髙柳　伸哉（ITSUKIクラブ）21
村松　俊和（ＮＴＮ磐田）22
髙橋　雅人（磐田西高）23
内山　祐樹（ＦＩＮＥ）24
池田　周作（ドリーム）25
田中　秀真（名古屋商科大学）26
高山　修平（ＮＴＮ磐田）27
廣中　充（スズキ）28

一般高校女子の部_WL

1	馬渕　由理枝 （　個　人　）	榛葉　彩加音 （磐田西高）	堀尾　愛良 （磐田西高）	⑰
2	秋元　美紅 （磐田西高）	望月　美緒 （サイドイン）	山内　彩愛 （磐田西高）	⑱
3	倉田　瞳 （クラーク浜松）	髙木　羽姫 （よ～じ道場）	青島　栞音 （磐田西高）	
4	岩見　百恵 （徳増卓球ク）	佐藤　来空 （磐田西高）	三上　明子 （舞阪ジュニア）	

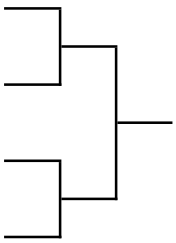

コート	9:00~	9:20~	9:40~	10:00~	10:20~	10:40~	11:00~	11:20~	11:40~	12:00~	12:20~	12:40~	13:00~	13:20~
1	開会式	CG1-1	1-29	1-22	2-20	2-44	2-4	2-28	3-20	3-12	CB 4-1			
2		1-2	1-30	1-23	2-21	2-45	2-5	2-29	3-21	3-13	4-2			
3		1-3	1-31	1-24	2-22	2-46	2-6	2-30	3-22	3-14	4-3			
4		1-4	CB 1-1	1-25	2-23	2-47	2-7	2-31	3-23	3-15	4-4			
5		1-5	1-2	1-26	2-24	2-48	2-8	2-32	3-24	3-16	4-5			
6		1-6	1-3	CG 2-1	2-25	2-49	2-9	CG 3-1	3-25	CG 4-1	4-6			
7		1-7	1-4	2-2	2-26	2-50	2-10	3-2	3-26	4-2	4-7			
10		1-8	1-5	2-3	2-27	2-51	2-11	3-3	3-27	4-3	4-8	CG 準々1	CG 準決1	CG 決勝
11		1-9	1-6	2-4	2-28	2-52	2-12	3-4	3-28	4-4	CG 5-1	CG 準々2	CG 準決2	CB 決勝
12		1-10	1-7	2-5	2-29	2-53	2-13	3-5	3-29	4-5	5-2	CG 準々3	CB 準決1	
13		1-11	1-8	2-6	2-30	2-54	2-14	3-6	3-30	4-6	5-3	CG 準々4	CB 準決2	
14		1-12	1-9	2-7	2-31	2-55	2-15	3-7	3-31	4-7	5-4	CB 準々1		
15		1-13	1-10	2-8	2-32	2-56	2-16	3-8	3-32	4-8	5-5	CB 準々2		
16		1-14	1-11	2-9	2-33	2-57	2-17	3-9	CB 3-1	4-9	5-6	CB 準々3		
19		1-15	1-12	2-10	2-34	2-58	2-18	3-10	3-2	4-10	5-7			
20		1-16	1-13	2-11	2-35	2-59	2-19	3-11	3-3	4-11	5-8			
21		1-17	1-14	2-12	2-36	2-60	2-20	3-12	3-4	4-12				
22		1-18	1-15	2-13	2-37	2-61	2-21	3-13	3-5	4-13				
23		1-19	1-16	2-14	2-38	2-62	2-22	3-14	3-6	4-14				
24		1-20	1-17	2-15	2-39	2-63	2-23	3-15	3-7	4-15				
25		1-21	1-18	2-16	2-40	2-64	2-24	3-16	3-8	4-16				
26		1-22	1-19	2-17	2-41	CB 2-1	2-25	3-17	3-9					
27		1-23	1-20	2-18	2-42	2-2	2-26	3-18	3-10	M 2-3	WT決勝			
28		1-24	1-21	2-19	2-43	2-3	2-27	3-19	3-11	M 2-4				
17		1-25	WL①1-3	WL①2-3	WL①1-2	WL③1-3	WL③2-3	WL③1-2	WT準決1	M 2-5	M 3-1	CB 準々4		
18		1-26	WL②1-3	WL②2-3	WL②1-2	WL④1-3	WL④2-3	WL④1-2	WT準決2	M 2-6	M 3-2			
8		1-27	M 1-1	M 1-3	M 1-5	M 1-7	M 1-9	M 1-11	M 2-1	M 2-7	M 3-3	M 準決 1		
9		1-28	M 1-2	M 1-4	M 1-6	M 1-8	M 1-10	M 1-12	M 2-2	M 2-8	M 3-4	M 準決 2	M 決勝	
		①	②	③	④	⑤	⑥	⑦	⑧	⑨	⑩	⑪	⑫	⑬